LG
Life's Good

LED TV
LX76**

www.lg.com

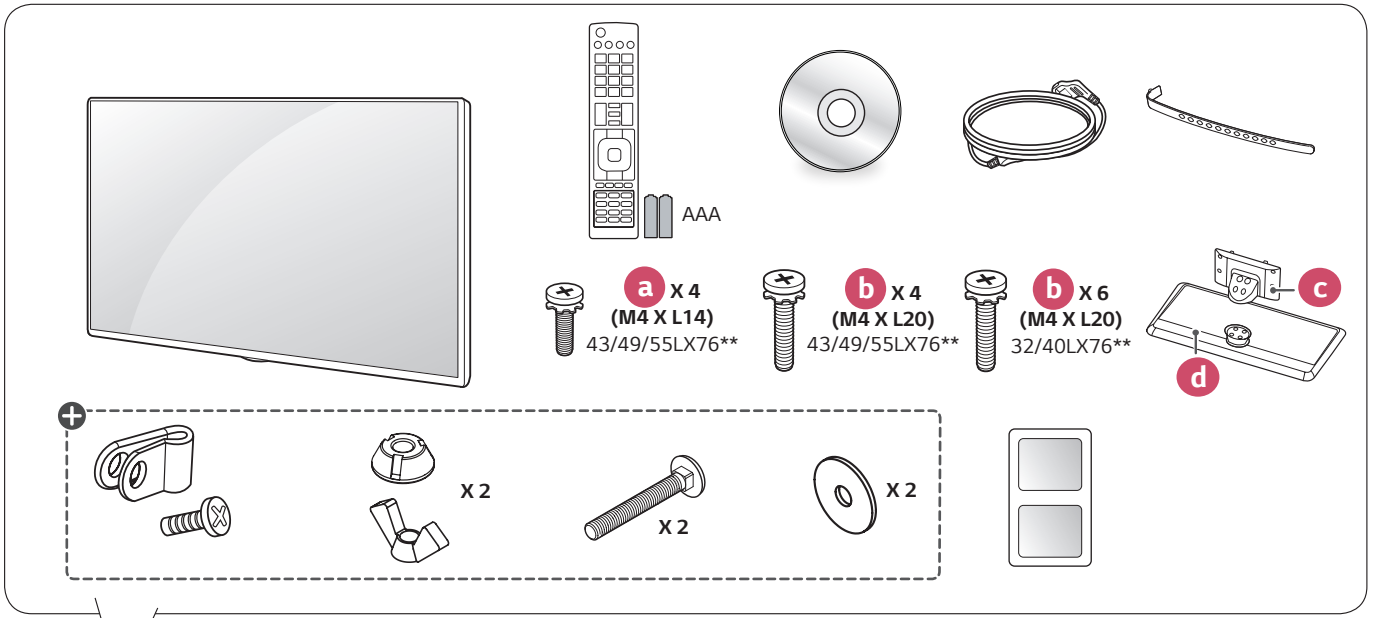

: Depending on model / حسب الطراز / Závisí na modelu / Selon le modèle / Abhängig vom Modell / Ανάλογα με το μοντέλο / In base al modello / Zależnie od modelu / Dependendo do modelo / В зависимости от модели / En función del modelo / Modele bağlı olarak değişkenlik gösterebilir



English	Read **Safety and Reference**.	**Français**	Lire le document **Sécurité et référence**.
Česky	Přečtěte si část **Bezpečnost a reference**.	**Deutsch**	**Sicherheitshinweise und Referenzen** lesen.
Ελληνικά	Ανάγνωση **Ασφάλεια και αναφορά**.	**Italiano**	Consultare la sezione **Sicurezza e informazioni di riferimento**.
Polski	Przeczytaj **Zasady bezpieczeństwa i informacje dodatkowe**.	**Português**	Consulte o manual de **Segurança e Referência**.
Русский	Прочтите **Руководство по технике безопасности.**	**Español**	Leer **Seguridad y Referencias**.
Türkçe	**Güvenlik ve Referans** bölümünü okuyun.	**العربية**	قراءة الأمان والمرجع.

1

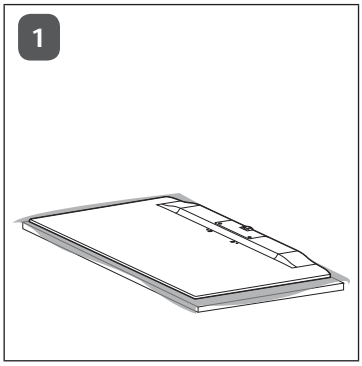
1

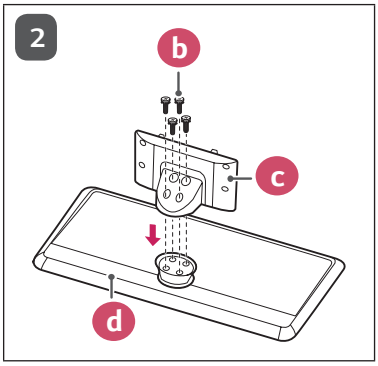
2
b
c
d

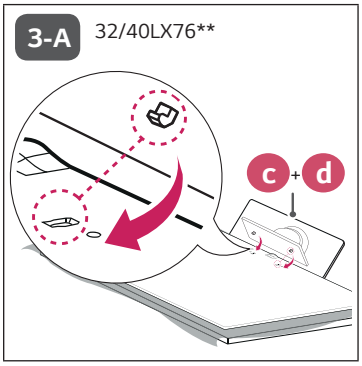
3-A
32/40LX76**
c
+
d

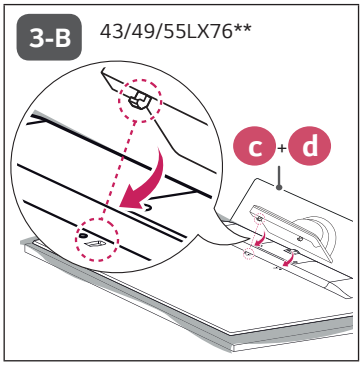
3-B
43/49/55LX76**
c
+
d

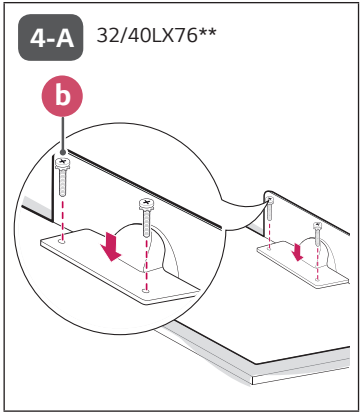
4-A
32/40LX76**
b

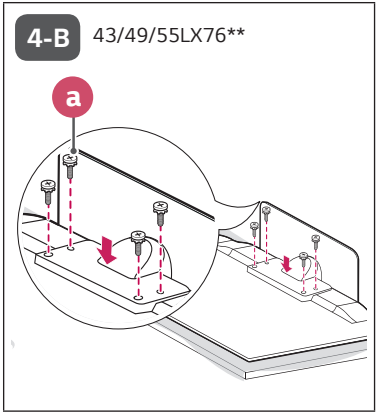
4-B
43/49/55LX76**
a

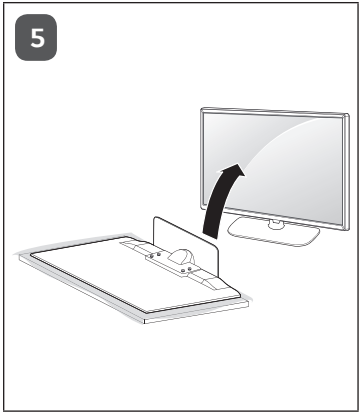
5

2

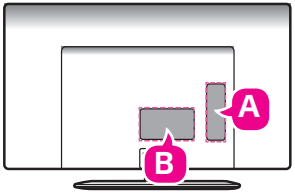

A-1

32/40LX76**

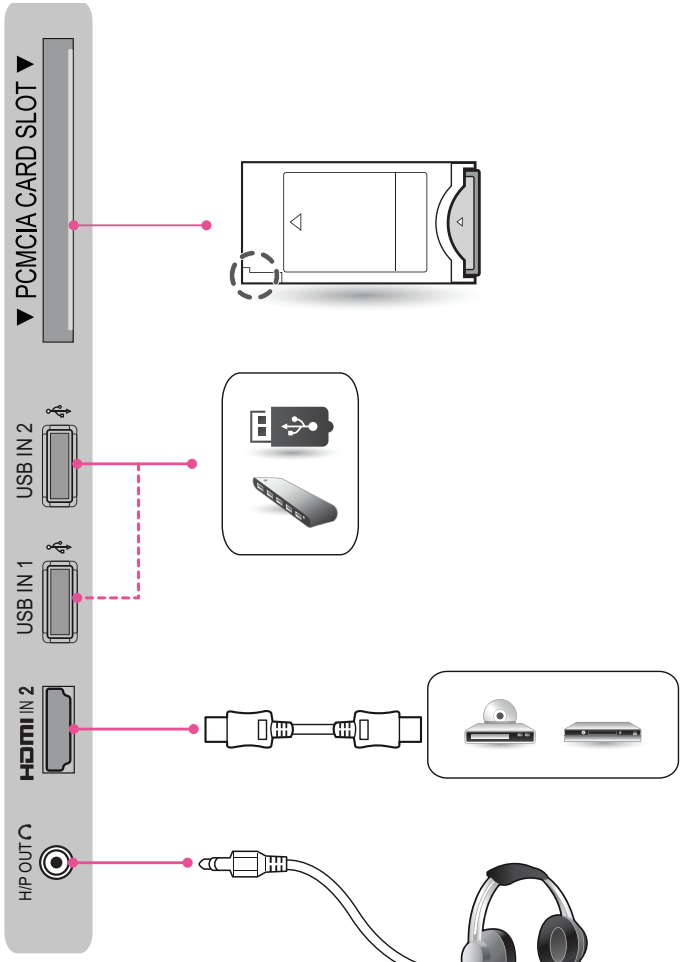

A-2

43/49/55LX76**

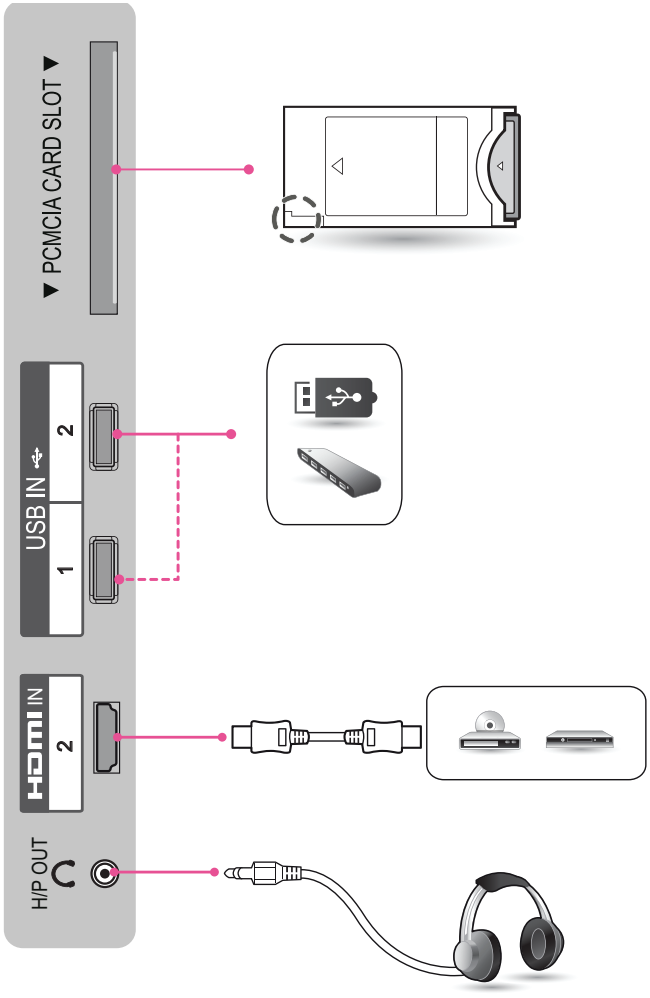

B

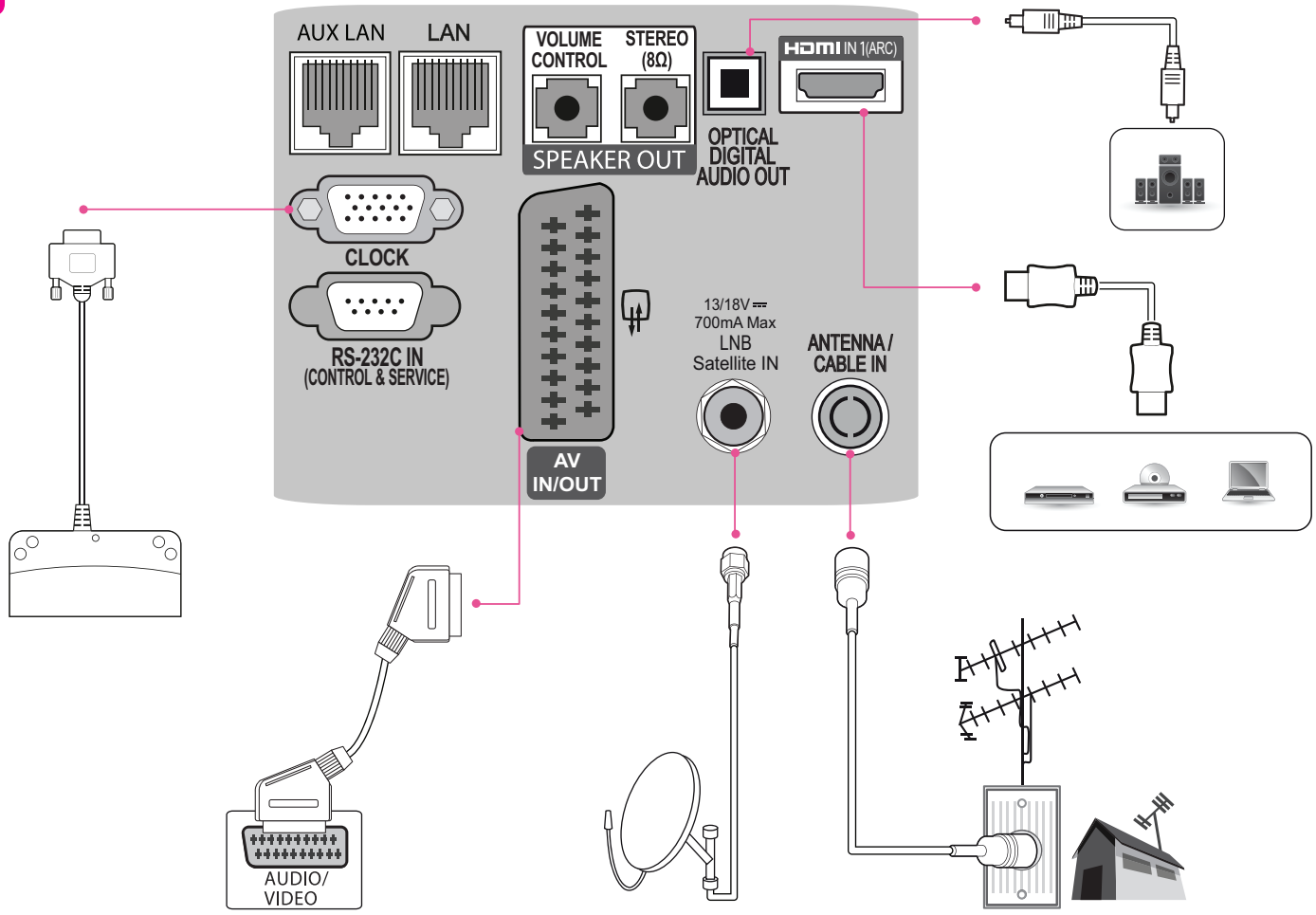
AUX LAN
LAN
VOLUME CONTROL
STEREO (8Ω)
SPEAKER OUT
OPTICAL DIGITAL AUDIO OUT
HDMI IN 1(ARC)
CLOCK
RS-232C IN (CONTROL & SERVICE)
AV IN/OUT
13/18V
700mA Max
LNB Satellite IN
ANTENNA / CABLE IN
AUDIO/ VIDEO

3

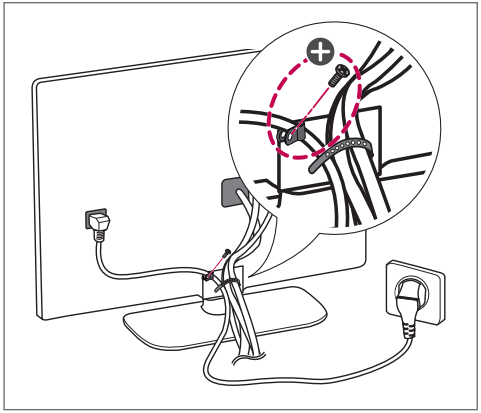

4

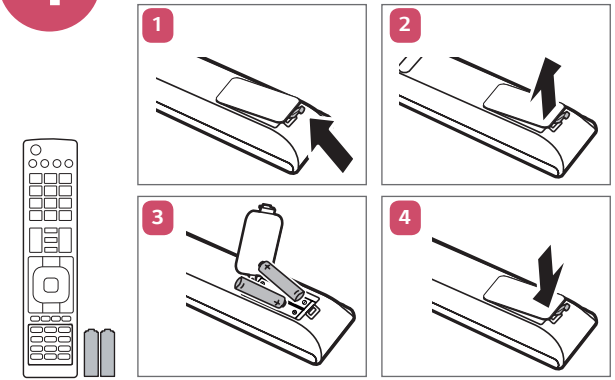

5

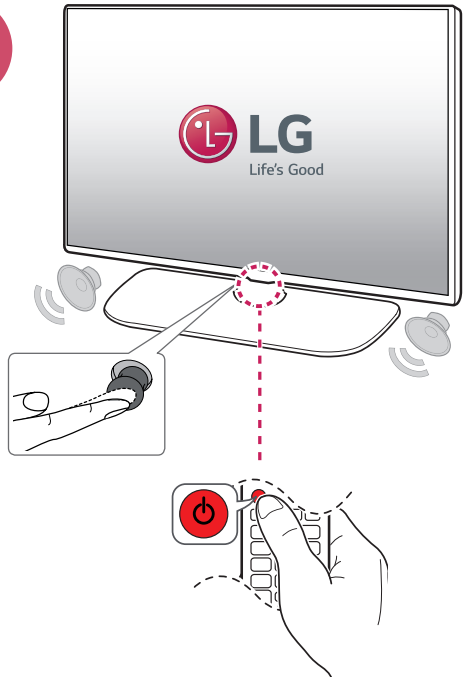

⊕ : Depending on model / حسب الطراز / Závisí na modelu / Selon le modèle / Abhängig vom Modell / Ανάλογα με το μοντέλο / In base al modello / Zależnie od modelu / Dependendo do modelo / В зависимости от модели / En función del modelo / Modele bağlı olarak değişkenlik gösterebilir

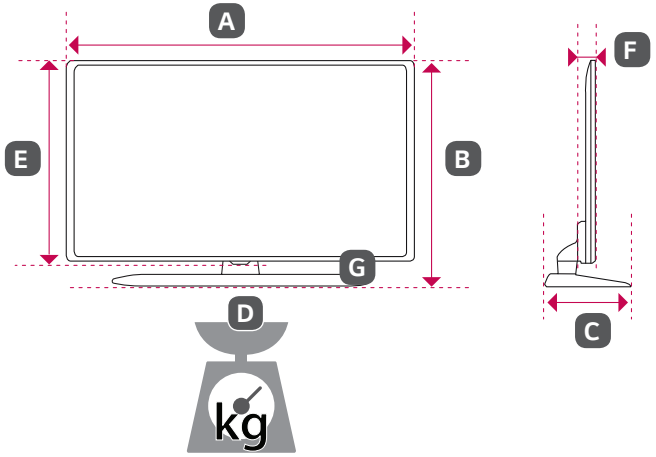

	32LX761H-ZA	40LX761H-ZA	43LX761H-ZA	49LX761H-ZA	55LX761H-ZA
A x B x C (mm)	734 x 489 x 282	911 x 576 x 282	973 x 624 x 325	1106 x 701 x 325	1242 x 780 x 325
A x E x F (mm)	734 x 438 x 55.3	911 x 528 x 55.3	973 x 573 x 55.1	1106 x 647 x 55.1	1242 x 724 x 55.1
D (kg)	8.2	10.4	13.6	17.8	21.1
D - G (kg)	5.3	7.5	10.2	14.4	17.7
Power requirement (Requisiti di alimentazione)	AC 100 - 240 V ~ 50 / 60 Hz				
Power consumption (Consumo elettrico)	70 W	90 W	100 W	120 W	130 W