LG
Life's Good

PODRĘCZNIK UŻYTKOWNIKA

System Micro Hi-Fi

Proszę dokładnie przeczytać ten podręcznik przed rozpoczęciem użytkowania zestawu i zachować go na przyszłość.

CM2440 (CM2440, CMS2440F)

MFL69281217

www.lg.com

Informacja dotycząca bezpieczeństwa



UWAGA: ABY ZREDUKOWAĆ RYZYKO PORAŻENIA PRĄDEM ELEKTRYCZNYM, NIE NALEŻY SAMODZIELNIE ZDEJMOWAĆ POKRYWY (LUB TYLNEJ POKRYWY).



Symbol błyskawicy w trójkącie ostrzega o niebezpiecznym napięciu obecnym w urządzeniu, które może narazić użytkownika na ryzyko porażenia prądem elektrycznym.



Symbol wykrzyknika w trójkącie informuje użytkownika o ważnej instrukcji dot. działania i konserwacji (serwisowania) w dokumentacji dołączonej do urządzenia.

OSTRZEŻENIE: CHRONIĆ URZĄDZENIE PRZED DESZCZEM I WILGOCIĄ, ABY UNIKNĄĆ POŻARU LUB PORAŻENIA PRĄDEM.

OSTRZEŻENIE: Nie instalować urządzenia w przestrzeni zamkniętej jak np. półki z książkami itd.

UWAGA: Nie zasłaniać otworów wentylacyjnych. Instalować zgodnie z zaleceniami producenta.

Szczeliny i otwory wentylacyjne w obudowie, zapewniają niezawodną pracę urządzenia i chronią go przed przegrzaniem. Nie należy kłaść urządzenia na łóżku, sofie, dywanie lub na innej podobnej powierzchni, która mogłaby doprowadzić do zatkania tych otworów. Nie należy umieszczać urządzenia w zabudowie izolującej, takiej jak półki na książki, stojaki, chyba, że zostanie zapewniona odpowiednia wentylacja, lub jest to zgodne z instrukcją producenta.

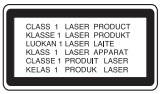

UWAGA: To urządzenie jest wyposażone w laser. Aby zapewnić prawidłowe użytkowanie urządzenia, prosimy o uważne przeczytanie niniejszej instrukcji i zachowanie jej na przyszłość. Skontaktować się z autoryzowanym serwisem, jeżeli zajdzie potrzeba konserwacji urządzenia. Wykonywanie procedur sterowania, regulacji lub jakichkolwiek innych niż tutaj podane może być przyczyną wystawienia się na niebezpieczne promieniowanie. Nie otwierać obudowy, ponieważ może to być przyczyną wystawienia się na bezpośrednie działanie wiązki lasera.

UWAGA dotycząca przewodu zasilania

Dla większości urządzeń zalecane jest, aby były podłączone do osobnego obwodu;

to znaczy do pojedynczego gniazdka, które zasila tylko dane urządzenie i nie ma innych wyjść lub odgałęzień. Dla pewności należy sprawdzić stronę ze specyfikacjami technicznymi w niniejszej instrukcji obsługi. Nie przeciążać gniazdek zasilających. Przeciążone, luźne, uszkodzone lub przepalone gniazdka, kable zasilające lub przedłużające stwarzają zagrożenie. Jakakolwiek z powyższych sytuacji może być przyczyną porażenia prądem lub pożaru. Raz na jakiś czas należy sprawdzać przewód zasilający urządzenia i jeśli pojawią się oznaki uszkodzenia lub przetarcia się, odłączyć go, zaprzestać korzystania z urządzenia i wymienić przewód w autoryzowanym serwisie. Zabezpieczyć przewód zasilania przed fizycznym lub mechanicznym niewłaściwym użytkowaniem tj. przed skręcaniem, zapętleniem, zaciskaniem, przytrzaskiwaniem drzwiami lub przekraczaniem. Należy zwrócić szczególną uwagę na wtyczki, gniazdka ścienne oraz miejsce, w którym przewód łączy się z urządzeniem. Wyjąć wtyczkę przewodu zasilającego, aby odłączyć od zasilania. Podczas instalacji urządzenia, upewnić się ze wtyczka jest łatwo dostępna.

Ten sprzęt jest wyposażony w baterię przenośną lub akumulator przenośny.

Sposób bezpiecznego usunięcia baterii lub akumulatora ze sprzętu:

Zdemontuj zużytą baterię lub akumulator, wykonując czynności w odwrotnej kolejności, niż podczas montażu. Aby zapobiec zanieczyszczeniu środowiska i spowodowaniu ewentualnego zagrożenia dla zdrowia ludzi i zwierząt, zużytą baterię lub akumulator wyrzuć do odpowiedniego pojemnika w wyznaczonych punktach zbiórki. Nie wyrzucaj baterii ani akumulatora razem z innymi odpadami. Zaleca się korzystanie z lokalnych, bezpłatnych systemów zwrotu baterii i akumulatorów. Baterie nie mogą być wystawiane na nadmierne ciepło jak np. promienie słoneczne, ogień itp.

UWAGA: To urządzenie nie może być wystawione na działanie wody (kapiącej lub rozpryskiwanej) i nie należy kłaść na nim przedmiotów wypełnionych cieczą, takich jak wazony.

Utylizacja starych urządzeń



1. Wszystkie elektryczne i elektroniczne produkty powinny być utylizowane niezależnie od odpadów miejskich, z wykorzystaniem przeznaczonych do tego miejsc składowania wskazanych przez rząd lub miejscowe władze.
2. Właściwy sposób utylizacji starego urządzenia pomoże zapobiec potencjalnie negatywnemu wpływowi na zdrowie i środowisko.
3. Aby uzyskać więcej informacji o sposobach utylizacji starych urządzeń, należy skontaktować się z władzami lokalnymi, przedsiębiorstwem zajmującym się utylizacją odpadów lub sklepem, w którym produkt został kupiony.

Utylizacja zużytych baterii/akumulatorków



Pb

1. Symbol ten może znajdować się w obecności chemicznych oznaczeń rtęci (Hg), kadmu (Cd) lub ołowiu (Pb), jeżeli bateria zawiera ponad 0,0005 % rtęci, 0,002 % kadmu lub 0,004 ołowiu.
2. Wszystkie baterie/akumulatory powinny być utylizowane w oddzieleniu od innych odpadów komunalnych przez jednostki wyznaczone do tego celu przez władze rządowe lub lokalne.
3. Poprawna utylizacja zużytych baterii/akumulatorów pomoże zapobiec możliwym negatywnym wypływom na środowisko, zwierzęta i ludzie zdrowie.
4. W celu uzyskania więcej informacji na temat utylizacji zużytych baterii/akumulatorów należy skontaktować się z lokalnym urzędem miasta, zakładem usług komunalnych lub sklepem, w którym produkt został zakupiony.

CE 1588

Firma LG Electronics deklaruje, że niniejszy(e) produkt(y) jest/są zgodne z podstawowymi wymaganiami oraz innymi postanowieniami Dyrektyw 1999/5/EC, 2004/108/EC, 2006/95/EC, 2009/125/EC oraz 2011/65/EU.

Prosimy o kontakt na poniższy adres, aby uzyskać kopię DoC(Deklaracji Zgodności).

Europejskie Centrum Normalizacyjne :

LG Electronics Inc.
EU Representative, Krijgsman 1,
1186 DM Amstelveen, The Netherlands

- Proszę pamiętać, że NIE jest to punkt kontaktowy obsługi klienta. Informacja odnośnie obsługi klienta, patrz Karta gwarancyjne lub skontaktuj się ze sprzedawcą, u którego produkt został zakupiony.

Tylko do użytku wewnątrz pomieszczeń.

Oświadczenie dotyczące promieniowania radiowego

Urządzenie to powinno zostać zainstalowane oraz użytkowane w odległości co najmniej 20 cm pomiędzy grzejnikiem a ciałem użytkownika.

Spis treści

1 Na początek

2 Informacja dotycząca bezpieczeństwa
6 Unikalne funkcje
6 Wymagania odtwarzalnego pliku
6 – Wymagania odnośnie plików muzycznych
7 – Kompatybilne urządzenia USB
7 – Wymagania dotyczące urządzenia USB
8 Pilot zdalnego sterowania
9 Panel przedni
10 Panel tylny

2 Przyłączanie

11 Podłączanie głośników do urządzenia
11 – Przyłączanie głośników do urządzenia
11 Podłączenie anteny
12 Podłączenie sprzętu opcjonalnego
12 – Połączenie USB
12 – Połączenie PORT. IN

3 Obsługa

13 Działania podstawowe
13 – CD/ USB Operacji
14 – Wybierz folder
14 – Usuwanie pliku MP3/WMA/FLAC
15 – Obsługa urządzenia z systemem Android
16 Korzystanie z radia
16 – Słuchanie radia
16 – Zapisywanie stacji radiowych
17 – Usuwanie wszystkich zapisanych stacji
17 – Polepszenie słabego odbioru stacji FM
17 – Przeglądanie informacji na temat stacji radiowej (Opcjonalnie)
17 Inne operacje
17 – Zaprogramowane odtwarzanie
18 – Wyświetlanie informacji o pliku (ID3 TAG)
18 – Chwilowe wyłączenie dźwięku
18 – AUTOMATYCZNE WYŁĄCZANIE
18 Regulacja dźwięku
18 – Ustawienie trybu przestrzennego surround
19 Ustawianie zegara
19 – Ustawianie zegara poprzez aplikację "LG Bluetooth Remote"
19 – Ustawianie budzika
19 Ustawianie timera zasypiania
19 DIMMER (ŚCIEMNIACZ)
20 Zaawansowane działania
20 – Nagrywanie na USB
20 – Wybór szybkości transmisji i prędkości nagrywania
21 Używanie bezprzewodowej technologii Bluetooth
21 – Odtwarzanie muzyki z urządzenia Bluetooth
22 – Korzystanie z aplikacji Bluetooth

4 Rozwiązywanie problemów

24 Rozwiązywanie problemów

5 Załącznik

25 Dane techniczne
26 Konserwacja
26 – Obsługa urządzenia
26 – Uwagi dotyczące płyt
26 Znaki handlowe i licencje

Unikalne funkcje

Nagrywanie bezpośrednie USB

Nagrywanie muzyki na urządzenie USB.

Wejście urządzenia przenośnego

Słuchaj muzyki z urządzenia przenośnego. (MP3, Notebook, itp.)

Bluetooth

Odsłuchiwanie muzyki z urządzenia Bluetooth.

LG Bluetooth Remote

Sterowanie może się odbywać także poprzez system Bluetooth za pośrednictwem urządzenia z systemem Android. To urządzenie i telefon muszą być sparowane ze sobą za pomocą Bluetooth. Odwiedź "Google Android Market (Sklep Google Play)" aby wyszukać aplikację "LG Bluetooth Remote". Dla szczegółowych informacji, sprawdź strony 22 -23

Wymagania odtwarzalnego pliku

Wymagania odnośnie plików muzycznych

Kompatybilność płyt MP3/ WMA/FLAC z niniejszym urządzeniem ma następujące ograniczenia:

- Częstotliwość próbkowania :
  MP3 : od 8 do 48 kHz
  WMA : od 8 do 48 kHz
  FLAC : od 8 do 96 kHz(USB),
  od 8 do 48 kHz(CD)
- Prędkość transmisji danych: od 8 do 320 kb/s (MP3), 40 do 192 kb/s (WMA)
- Maksymalna ilość plików: poniżej 999
- Rozszerzenia plików : ".mp3"/ ".wma"/".flac"
- Format plików CD-ROM: ISO 9660/ JOLIET
- Obsługiwany kanał (FLAC): maksymalnie 2 kanały
- Obsługa sygnału wyjściowego (FLAC): 16 bitów
- b/s (FLAC): maks. 2,5 Mb/s

Funkcja DTS nie jest obsługiwana. Dźwięk w formacie DTS nie jest odtwarzany.

Podczas formatowania płyt wielokrotnego zapisu, należ ustawićformat na [Mastered], tak aby płyta były kompatybilna z odtwarzaczami LG. Jeżli wybrana zostanie opcja `Live File System', nie będzie można jej używaćw odtwarzaczach LG.
(Mastered/ Live File System : System formatu płyty dla Windows Vista)

Kompatybilne urządzenia USB

- Odtwarzacz MP3: Odtwarzacz MP3 typu Flash
- Pamięć USB Flash: Urządzenia obsługujące USB 2,0 lub USB 1,1.
- Funkcja USB tej jednostki nie obsługuje niektórych urządzeń USB.

Wymagania dotyczące urządzenia USB

- Urządzenia wymagające instalacji dodatkowego oprogramowania nie będą obsługiwane.
- Nie wyjmuj urządzenia USB podczas jego działania.
- Dla urządzeń USB o dużej pojemności, odszukanie może potrwać dłużej niż kilka minut.
- Aby uniknąć utraty danych należy zrobić kopię zapasową.
- Jeżeli korzystasz z przedłużacza lub koncentratora USB (hub), urządzenie USB nie będzie rozpoznane.
- Urządzenia korzystające z sytemu plików NTFS nie będą obsługiwane. (Obsługiwany jest tylko system plików FAT (16/32)).
- Urządzenie nie będzie obsługiwane, gdy całkowita liczba plików będzie wynosić 1,000 lub więcej.
- Zewnętrzne dyski twarde, urządzenia zablokowane lub urządzenia USB typu twardego nie są obsługiwane.
- Gniazda USB urządzenia nie można podłączyć do komputera PC. Urządzenie nie może być używanie jako pamięć zewnętrzna.
- Niektóre urządzenia USB mogą nie współpracować z tym urządzeniem.
- Kiedy urządzenie jest włączone można ładować urządzenie Android przez port USB. (Dostępne tylko po wybraniu funkcji USB).

Pilot zdalnego sterowania

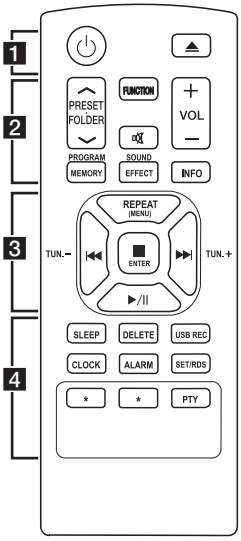

Wymiana baterii

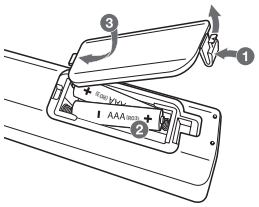

Zdejmij pokrywę baterii znajdującą się z tyłu pilota zdalnego sterowania i włóż dwie baterie (rozmiar AAA) z ⊕ i ⊖ ustawionymi prawidłowo.

• • • • • • **1** • • • • • •

⏻ **:** Włącza ON lub wyłącza OFF urządzenie.

⏏ : Otwiera i zamyka podajnik płyt.

• • • • • • **2** • • • • • •

PRESET·FOLDER ∧/∨ :

- Wyszukiwanie folderu z plikami MP3/WMA. Jeżeli odtwarzana jest zawartość z CD/USB zawierającego pliki MP3/WMA/FLAC w rożnych folderach, naciśnij **PRESET·FOLDER ∧/∨**, aby wybrać folder, ktory ma być odtwarzany.
- Wybór zaprogramowanego numeru dla stacji radiowej

FUNCTION : Wybór funkcji oraz źródła.

🔇 : Wyciszenie dźwięku.

VOL ＋/－ : Regulacja poziomu głośności.

PROGRAM/MEMORY :

- Przechowywanie stacji radiowych.
- Tworzenie listy odtwarzania.

SOUND EFFECT : Wybór efektów dźwiękowych.

INFO : Pokazuje informacje o twojej muzyce. Pliki MP3 często posiadają znaczniki ID3. Znacznik zawiera informacje o Wykonawcy, Artyście, Albumie lub Czasie utworu.

• • • • • • **3** • • • • • •

REPEAT(MENU) : Odtwarzanie utworów/plików po kolei lub losowo.

⏮/⏭ (Pomiń/szukaj) :

- Pomijanie szybkiego odtwarzania wstecz lub do przodu.
- Szukiwanie wewnątrz utworu/pliku.

TUN. -/+ : Wybór stacji radiowej.

■ **ENTER** :

- Zatrzymanie odtwarzania lub nagrywania.
- Anuluje funkcję DELETE.

▶/II (Odtwarzaj/pauza) :

- Uruchamianie lub chwilowe zatrzymanie odtwarzania.
- Wybór trybu stereo/mono.

• • • • • • **4** • • • • • •

SLEEP : Ustawienie automatycznego włączenia systemu o określonej porze. (Ściemniacz : Okno wyświetlacza będzie ciemniejsze o połowę.)

DELETE : Usuwanie plików MP3/WMA/FLAC.

USB REC : Rozpoczyna nagrywanie.

CLOCK : Ustawienie zegara i sprawdzenie godziny.

ALARM : Używanie odtwarzacza jako budzika.

SET/RDS(Opcjonalnie) :

- RDS (Radio Data System)
- Potwierdzenie ustawień zegara i alarmu.

PTY(Opcjonalnie) : Wyszukiwanie stacji radiowych według typu audycji.

✱ : Przycisk nie jest dostępny dla żadnej funkcji.

Panel przedni

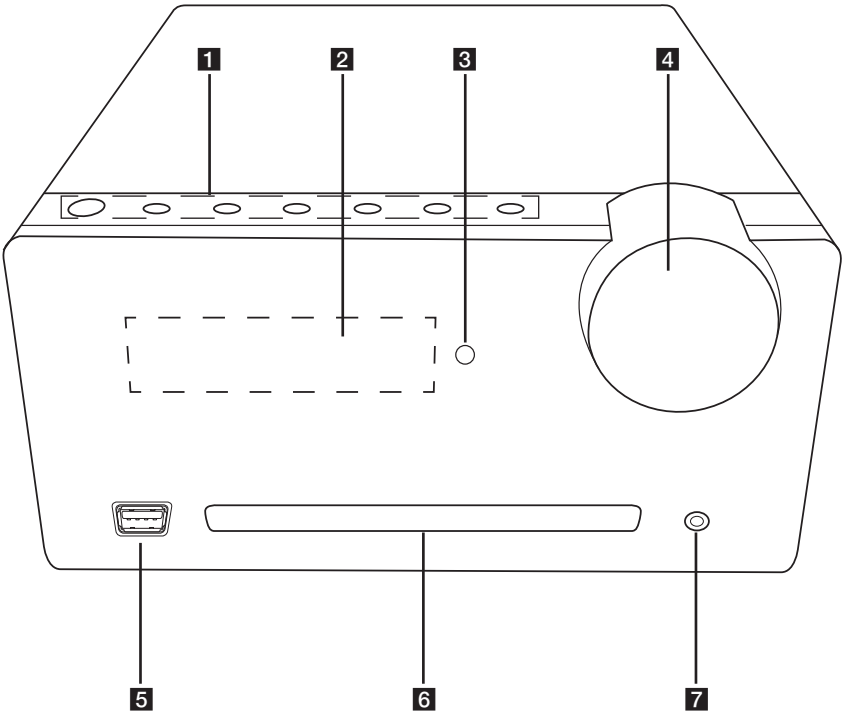

1 ⏻/I (Wł./Wył. zasilania)

F (Funkcja)
Wybór funkcji oraz źródła.

I<< / >>I (Przeskocz/Wyszukaj)
- Wyszukiwanie wstecz lub w przód.
- Przejście do następnego/poprzedniego utworu.

TUNNING - / +
Wybór stacji radiowych.

>II (Odtwarzaj/pauza)
Rozpoczęcie lub zatrzymanie odtwarzania.

☐ (Zatrzymaj)
- Zatrzymanie odtwarzania lub nagrywania.
- Anuluje funkcję DELETE.

⏏ (Otwieranie / zamykanie)
Otwieranie i zamykanie szuflady na dysk.

2 Okienko wyświetlacza

3 Czujnik pilota

4 Pokrętło głośności
Regulacja poziomu głośności.

5 Port USB
- Odtwarzanie i nagrywanie plików muzycznych poprzez połączenie z urządzeniem USB.
- Odtwarzanie plików audio przy pomocy kabla USB z urządzeń iPhone/iPod lub Android.

6 Szuflada na dysk

7 **PORT. IN**
Odsłuchiwanie muzyki z urządzenia przenośnego.

Panel tylny

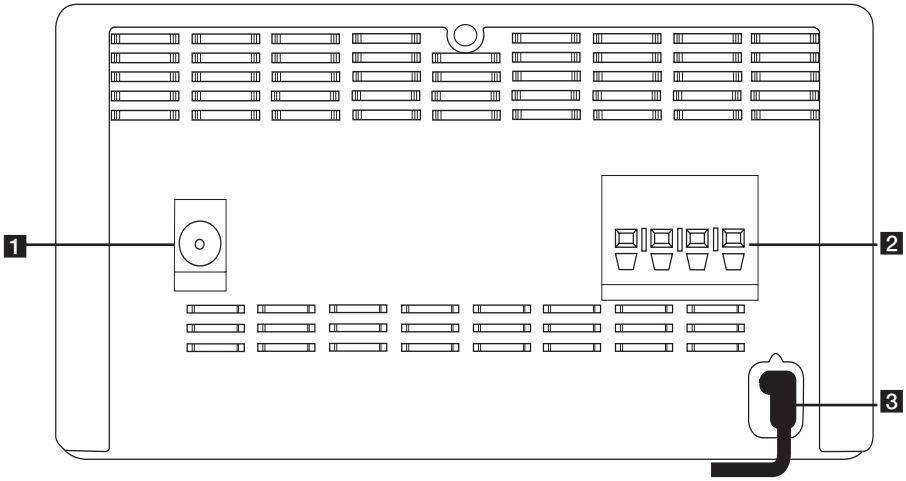

1 **FM ANTENNA**
2 **SPEAKERS** terminal
3 **POWER IN**

Podłączanie głośników do urządzenia

Przyłączanie głośników do urządzenia

Aby podłączyć kabel do urządzenia, wciśnij palcem plastikową klapkę, aby otworzyć styki terminala. Wsuń przewód i zwolnij klapkę.

Podłącz czarny koniec każdego przewodu do styków oznaczonych znakiem – (minus), a drugi koniec do styku oznaczonego znakiem + (plus).

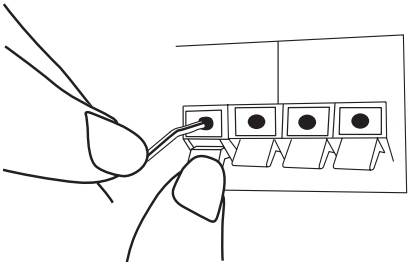

⚠ UWAGA

Głośniki zawierają elementy magnetyczne tak, wiec na ekranie telewizora lub monitora komputerowego mogą wystąpić zakłócenia kolorów. Głośniki należy ustawić z dala od telewizora lub monitora komputerowego.

Podłączenie anteny

Podłącz antenę do gniazda antenowego znajdującego się z tyłu urządzenia. Upewnij się, że antena jest całkowicie rozłożona.

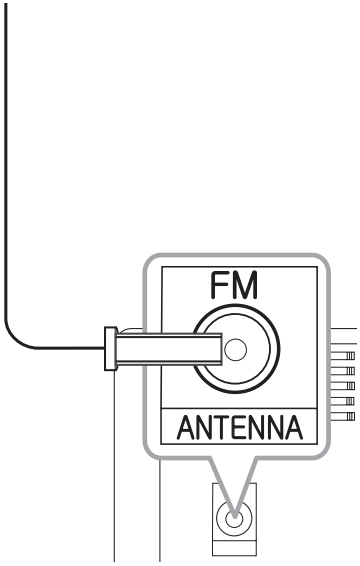

Podłączenie sprzętu opcjonalnego

Połączenie USB

Podłącz urządzenie USB (lub odtwarzacz MP3 itp.) do gniazda USB znajdującego się na przednim panelu urządzenia.

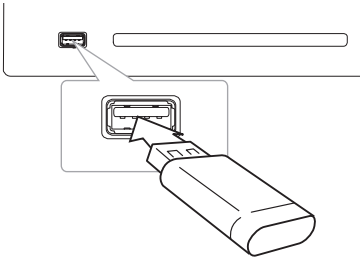

Uwaga

Odłączanie urządzenia USB :

1. Wybierz inną funkcję/tryb lub naciśnij dwukrotnie ■ **ENTER** na pilocie lub □ na urządzeniu.
2. Odłącz urządzenie USB.

Połączenie PORT. IN

Podłącz wyjście (słuchawkowe lub wyjście linii) urządzenia przenośnego (MP3 lub PMP itp.) do gniazda **PORT. IN**.

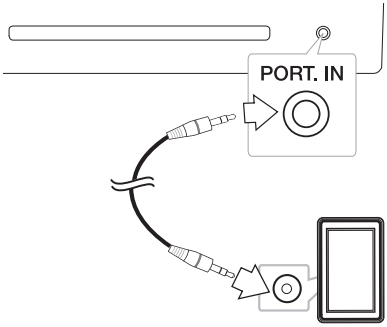

Słuchanie muzyki z urządzenia zewnętrznego

To urządzenie może być wykorzystywane do odtwarzania muzyki pochodzącej z wielu typów urządzeń zewnętrznych.

1. Podłącz urządzenie zewnęt zne do gniazda **PORT. IN**.
2. Włącz urządzenie naciskając ⏻ na pilocie lub ⏻ **/ I** na urządzeniu.
3. Wybierz funkcję PORTABLE przez naciśnięcie przycisku **FUNCTION** na pilocie lub **F** na urządzeniu.
4. Włącz urządzenie zewnętrzne i uruchom w nim odtwarzanie.

Działania podstawowe

Po wybraniu funkcji USB pojawiają się następujące komunikaty:

Komunikat	Przyczyna
CHARGE	Urządzenie nie jest obsługiwane przez AOA 2.0 (Tylko ładowanie)
Liczba plików	Jednostka rozpoznaje urządzenie USB.
ANDROID	Jednostka rozpoznaje urządzenie z systemem Android obsługiwane przez AOA 2.0.
NO USB	Do portu USB nie jest podłączone żadne urządzenie.Jednostka nie rozpoznaje urządzenia z systemem Android.

Uwaga

W zależności od typu urządzenia komunikat może mieć inną treść.

CD/ USB Operacji

1. Włóż dysk naciskając ⏏ na pilocie lub ⏏ na urządzeniu.
   Lub podłącz urządzenie USB do portu USB.
2. Wybierz funkcję CD lub USB, naciskając **FUNCTION** na pilocie lub **F** na urządzeniu.
3. Wybierz ścieżkę/plik który chcesz odtworzyć naciskając ⏮ / ⏭ na pilocie lub ⏪ / ⏩ na urządzeniu.

Aby	Wykonaj poniższe
Zatrzymać	Naciśnij ■ **ENTER** na pilocie lub ☐ na urządzeniu.
Odtwarzać	Naciśnij ▶/⏸ na pilocie lub ▶⏸ na urządzeniu.
Włączyć pauzę	Podczas odtwarzania naciśnij ▶/⏸ na pilocie lub ▶⏸ na urządzeniu.
Przejście do następnego/ poprzedniego utworu/pliku	Naciśnij ⏮/⏭ na pilocie lub ⏪ / ⏩ na urządzeniu, aby przeskoczyć utwór/plik w trybie zatrzymania. Aby przejść do następnego utworu/pliku, podczas odtwarzania naciśnij przycisk ⏭ na pilocie lub ⏩ na urządzeniu. Aby przejść do poprzedniego utworu/pliku, po odtworzeniu 2 sekund naciśnij przycisk ⏮ na pilocie lub ⏪ na urządzeniu. Aby przejść do początku utworu/ pliku, po odtworzeniu 3 sekund naciśnij przycisk ⏮ na pilocie lub ⏪ na urządzeniu.
Wyszukiwanie wewnątrz utworu	Podczas odtwarzania naciśnij i przytrzymaj przycisk ⏮/⏭ na pilocie lub ⏪ / ⏩ na urządzeniu i zwolnij go w momencie, w którym chcesz rozpocząć odsłuchiwanie.
Odtwarzanie kilkakrotnie lub losowe	Naciskaj przycisk **REPEAT(MENU)** na pilocie, a funkcje powtarzania zmieniają się w następującej kolejności. RPT1 –> RPT DIR (tylko MP3/ WMA/FLAC) –> RPT ALL –> RANDOM –> OFF

Uwaga

Przy odtwarzaniu porysowanej płyty występują hałasy, może się również zdarzyć, że urządzenie nie odczyta takiej płyty.

Wybierz folder

1. Naciskaj przycisk **PRESET·FOLDER** Λ/V na pilocie, aż pojawi się żądany folder.
2. Naciśnij ►/II na pilocie lub >II na urządzeniu, aby rozpocząć odtwarzanie. Rozpocznie się odtwarzanie pierwszego pliku z danego folderu.

Uwaga

- Foldery/pliki USB i CD są rozpoznawane, tak jak poniżej.

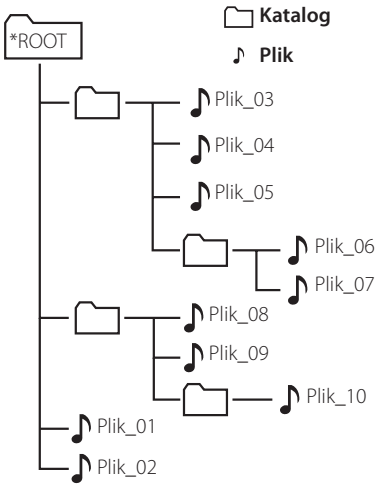

- Pliki i foldery będą pokazywane w porządku nagrywania i mogą być pokazywane różnie w zależności od okoliczności nagrania.
- *ROOT : Pierwszy ekran widoczny po rozpoznaniu urządzenia USB przez komputer to „ROOT (katalog główny)".
- Foldery zostaną pokazane w następującym porządku;
  FAT(USB),/CD : PLIK_01 -> PLIK_02 -> PLIK_03 -> PLIK_04 -> PLIK_05 -> **PLIK_06** -> **PLIK_07** -> **PLIK_08** -> **PLIK_09** -> PLIK_10

Usuwanie pliku MP3/WMA/FLAC

Plik, folder lub format można usunąć, naciskając **DELETE** na pilocie. Ta funkcja jest obsługiwana tylko w stanie zatrzymania. (tylko USB)

1. -Wybierz plik do usunięcia i naciśnij **DELETE**.

   -Przy pomocy **PRESET·FOLDER** Λ/V na pilocie wybierz folder, który zamierzasz usunąć. Naciśnij przycisk **DELETE**.

   -Naciśnij i przytrzymaj przycisk **DELETE**, aby sformatować urządzenie USB.

   Lub

   Naciśnij wielokrotnie **DELETE** podczas wybierania pliku.

   Wyświetlacz zmienia się w następującej kolejności.

   - DEL FILE: usuwanie pliku
   - DEL DIR? : usuwanie folderu
   - FORMAT? : formatowanie USB

2. Aby usunąć plik/folder lub sformatować naciśnij ►/II na pilocie lub >II na urządzeniu.
3. Jeśli chcesz opuścić bieżący tryb, naciśnij ■ **ENTER** na pilocie lub □ na urządzeniu.

Obsługa urządzenia z systemem Android

Można odtwarzać dźwięki z urządzenia z systemem Android za pomocą portu USB. Aby uzyskać szczegółowe informacje na temat urządzenia z systemem Android, zapoznaj się z jego instrukcją obsługi.

Wymagania przy strumieniowaniu dźwięku z urządzenia z systemem Android na tym urządzeniu:

- System operacyjny Android: Wer 4.1(lub późniejsza) oraz AOA 2.0 (lub późniejsza)
- Złącze micro USB.

Uwaga

- Ten sprzęt może nie być kompatybilny z urządzeniem, które nie obsługuje *AOA (Android Open Accessory) w wersji 2.0. Niektóre urządzenia mogą nie obsługiwać tego standardu lub nie być z nim zgodne. Może to skutkować zawieszaniem lub samoczynnym restartowaniem urządzenia po jego bezpośrednim dokowaniu i odłączeniu od głośnika. Jeśli spotkasz się z tym problemem, skontaktuj się z producentem swojego urządzenia. Może ono może wymagać aktualizacji oprogramowania Jellybean i/lub właściwego standardu AOA2.0 USB audio.

  *Informacje o AOA (Android Open Accessory) 2.0 ; Wyjście audio z urządzenia Android do akcesorium oraz HID (Human Interface Device)
- Zalecamy wyjęcie urządzenia z systemem Android z pokrowca (Wersja 4.1 lub późniejsza) przed podłączeniem go do portu USB za pomocą kabla.

1. Podłącz urządzenie z systemem Android do gniazda USB za pomocą kabla urządzenia z systemem Android.

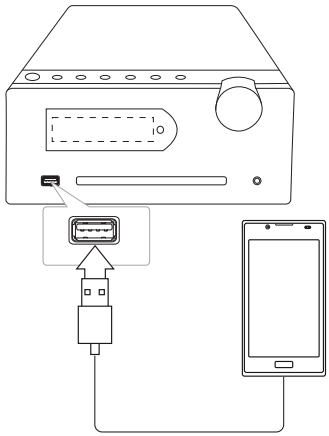

2. Naciśnij przycisk **FUNCTION** na pilocie lub **F** na urządzeniu, aby wybrać funkcję USB.
3. Po dokładnym podłączaniu urządzenia w okienku wyświetlacza pojawi się napis „ANDROID”.
   Urządzeniem z systemem Android można sterować poprzez wyświetlacz tego urządzenia, korzystając z pilota.

Aby	Wykonaj poniższe
Odtwarzanie	Naciśnij **>II**.
Włączyć pauzę	Podczas odtwarzania naciśnij **>II**.
Pominięcie	Podczas odtwarzania naciśnij **I<< / >>I** w celu przejścia do następnego pliku lub powrotu do początku obecnie odtwarzanego pliku. Podczas odtwarzania naciśnij szybko dwa razy **I<<**, aby cofnąć się do poprzedniego pliku.

! Uwaga

- W przypadku wystąpienia problemów z połączeniem USB sprawdź, czy:
  - Urządzenie z systemem Android jest dokładnie podłączone.
  - Jednostka rozpoznaje urządzenie z systemem Android.
  - Urządzenie z systemem Android zostało uruchomione ponownie.
  - Sprawdź ustawienia typu połączenia USB na swoim urządzeniu z systemem Android.
- W przypadku braku dźwięku z głośnika dostosuj głośność swojego urządzenia Android.
- Czas ładowania może być różny dla różnych urządzeń z systemem Android.
- Niektóre z urządzeń z systemem Android nie mogą być ładowane.
- Nie można sterować urządzeniem z systemem Android z poziomu tego urządzenia z powodu awarii urządzenia z systemem Android.
- W zależności od wersji oprogramowania urządzenia z systemem Android może nie być możliwe sterowanie urządzeniem z systemem Android z poziomu tego urządzenia. Zalecamy zainstalowanie najnowszej wersji oprogramowania.
- Jeśli Twoje urządzenie Android nie obsługuje AOA (Android Open Accessory) w wersji 2.0, możesz tylko ładować urządzenie Android, pomimo tego, że urządzenie posiada system operacyjny w wersji 4.1 (lub nowszej).

Korzystanie z radia

Słuchanie radia

1. Naciskaj przycisk **FUNCTION** na pilocie lub **F** na urządzeniu, aż na wyświetlaczu pojawi się TUNER.
   Dostrojona jest ostatnio słuchana stacja.
2. Strojenie automatyczne : Naciśnij i przytrzymaj **TUN.-/+** na pilocie zdalnego sterowania lub **I◁◁ / ▷▷I** na urządzeniu przez około 2 sekundy do momentu aż wskaźnik częstotliwości zacznie się zmieniać, następnie puść przycisk. Przeszukiwanie zatrzymuje się po znalezieniu stacji.

   Strojenie ręczne : Naciśnij wielokrotnie **TUN.-/+** na pilocie lub **I◁◁ / ▷▷I** na urządzeniu.
3. Dostosuj głośność przy pomocy **VOL +/—** na pilocie lub obracaj pokrętłem głośności na urządzeniu.

Zapisywanie stacji radiowych

Można zapisać 50 stacji dla pasma FM.
Przed rozpoczęciem strojenia należy upewnić się, że głośność nie jest ustawiona na zbyt wysokim poziomie.

1. Naciskaj przycisk **FUNCTION** na pilocie lub **F** na urządzeniu, aż na wyświetlaczu pojawi się TUNER.
2. Wybierz częstotliwość, naciskając przycisk **TUN. -/+** na pilocie zdalnego sterowania lub **I◁◁ / ▷▷I** na urządzeniu.
3. Naciśnij **PROGRAM/MEMORY**. W okienku wyświetlacza zacznie migać wybrany numer.
4. NAciśnij **PRESET·FOLDER ∧/∨**, aby wybrać żądany numer stacji.
5. Naciśnij **PROGRAM/MEMORY**. Stacja jest zapisana.
6. Powtórz kroki 2 do 5 w celu zaprogramowania innych stacji.
7. Aby włączyć ustawioną stację, naciśnij przycisk **PRESET·FOLDER ∧/∨**.

Usuwanie wszystkich zapisanych stacji

1. Naciśnij i przytrzymaj **PROGRAM/MEMORY** przez dwie sekundy. W oknie wyświetlacza zacznie migać komunikat „CLEAR".
2. Nacisnąć **PROGRAM/MEMORY** aby usunąć wszystkie zapisane stacje.

Polepszenie słabego odbioru stacji FM

Naciśnij ►/II na pilocie. Tryb odbioru radia zmieni się ze stereo na mono. Zazwyczaj powoduje to poprawę jakości odbioru.

Przeglądanie informacji na temat stacji radiowej (Opcjonalnie)

Tuner FM wyposażony jest w system Radio Data System (RDS). Pokazuje informacje na temat słuchanej stacji radiowej. Nacisnąć kilkakrotnie przycisk **SET/RDS**, aby przejść przez różne typy danych :

PS (Serwis programowy)
Na wyświetlaczu pojawi się nazwa kanału.

PTY (Rozpoznanie typu programu)
Na wyświetlaczu pojawia się typ programu (np. jazz lub wiadomości).

RT (Radio - Tekst)
Komunikat tekstowy "text" zawiera specjalne informacje nadawane przez daną stację radiową. Ten tekst może przewijać się na wyświetlaczu.

CT (Czas kontrolowany przez kanał)
Pokazuje czas i datę nadawane przez stację.

Naciskając **SET/RDS**, można wyszukiwać stacji radiowych, według typu nadawanego programu. Na wyświetlaczu pojawi się ostatnio używany kod **PTY** Aby wybrać typ szukanego programu, naciskaj przyciski PTY. Naciśnij i przytrzymaj **TUN.-/+**. Tuner rozpocznie automatyczne szukanie. Wyszukiwanie zatrzyma się, gdy odnaleziona zostanie odpowiednia stacja.

Inne operacje

Zaprogramowane odtwarzanie

Funkcja program umożliwia zachowanie ulubionych plików z dowolnej płyty lub urządzenia USB.

Program może zawierać 20 utworów/plików.

1. Włóż CD lub USB i poczekaj, aż zostanie przyporządkowana.
2. W czasie zatrzymania naciśnij **PROGRAM/MEMORY** na pilocie.
3. Naciśnij I◄◄/►►I na pilocie lub I≪ / ≫I na urządzeniu aby wybrać utwór/plik.
4. Naciśnij **PROGRAM/MEMORY** ponownie, aby zapisać i wybrać następny utwór.
5. Naciśnij ►/II na pilocie lub ≫II na urządzeniu, aby rozpocząć odtwarzanie zaprogramowanych plików muzycznych.
6. Naciśnij dwa razy ■**ENTER** na pilocie lub □ na urządzeniu, aby anulować swój wybór.

! Uwaga

Programy są również usuwane po wyjęciu płyty, odłączeniu urządzenia USB, wyłączeniu lub przełączeniu urządzenia na inną funkcję.

Wyświetlanie informacji o pliku (ID3 TAG)

Podczas odtwarzanie pliku MP3 zawierającego informacje, można wyświetlić je, naciskając przycisk **INFO**.

Chwilowe wyłączenie dźwięku

Naciśnij 🔇 na pilocie aby wyciszyć urządzenie. Możesz wyciszyć swoje urządzenie, aby na przykład odebrać telefon. Ikona wyciszenia "🔇" miga w oknie wyświetlacza.

Aby anulować naciśnij ponownie 🔇 na pilocie lub zmień poziom głośności.

AUTOMATYCZNE WYŁĄCZANIE

Urządzenie wyłączy się aby ograniczyć zużycie energii elektrycznej w przypadku, gdy urządzenie główne nie jest podłączone do urządzenia zewnętrznego, i nie jest wykorzystywane przez 20 minut. Tak jak to urządzenie po sześciu godzinach od kiedy urządzenie główne zostało podłączone do innego urządzenia za pomocą wejścia analogowego.

Regulacja dźwięku

Ustawienie trybu przestrzennego surround

Ten system posiada określoną liczbę zaprogramowanych trybów dźwięku. Przy pomocy przycisku **SOUND EFFECT** na pilocie można wybrać tryb dźwiękowy.

Wyświetlane elementy korektora mogą się różnić w zależności od źródła dźwięku oraz ustawionych efektów.

Na wyświetlaczu	Opis
AUTO EQ	Ustawienie korektora w zależności od gatunku muzyki zapisanej w ID3 Tag dla pliku MP3.
POP CLASSIC ROCK JAZZ	Autentyczna atmosfera dźwięku oraz uczucie uczestniczenia w prawdziwym koncercie muzyki rock, pop, jazz lub klasycznej.
MP3 -- OPT	Tryb zoptymalizowany dla plików MP3. Wzmacnia tony wysokie.
BASS BLAST (BASS)	Wzmocnienie dźwięku w zakresie niskim, średnimi oraz efektu surround.
BYPASS	Dźwięk bez efektu korektora.

Uwaga

Po zmianie źródła wejściowego lub w niektórych przypadkach nawet po zmianie ścieżki dźwiękowej, może być konieczne ponowne ustawienie trybu surround.

Ustawianie zegara

1. Włącz urządzenie.
2. Naciśnij **CLOCK** na co najmniej 2 sekundy.
3. Wybierz tryb czasu przy pomocy ⏮/⏭ na pilocie lub ⏮ / ⏭ na urządzeniu.
   - 12:00 (dla wyświetlania AM oraz PM) lub 0:00 (dla zegara 24 godzinnego)
4. Naciśnij **SET/RDS** aby potwierdzić swój wybór.
5. Wybierz godziny, używając ⏮/⏭ na na pilocie lub ⏮ / ⏭ na urządzeniu.
6. Naciśnij **SET/RDS** aby potwierdzić swój wybór.
7. Wybierz minuty, używając ⏮/⏭ na na pilocie lub ⏮ / ⏭ na urządzeniu.
8. Naciśnij **SET/RDS** aby potwierdzić swój wybór.
9. Jeśli chcesz zresetować zegar, naciśnij i przytrzymaj **CLOCK**. Następnie powtórz kroki 3-8.

Ustawianie zegara poprzez aplikację "LG Bluetooth Remote"

Zainstaluj aplikację "LG Bluetooth Remote" na urządzeniu Android. (Patrz strony 22-23)

Zegar jednostki będzie automatycznie synchronizowany z twoim urządzeniem poprzez połączenie Bluetooth oraz aplikację "LG Bluetooth Remote".

Ustawianie budzika

Możesz używać urządzenia w charakterze budzika. Przed ustawieniem budzika należy ustawić zegar.

1. Włącz urządzenie.
2. Naciśnij **ALARM**. Miga każda funkcja.
3. Nacisnąć **SET/RDS**, gdy wyświetlana jest dana funkcja.
4. Pojawi się komunikat „ON TIME". To jest czas, w ktorym urządzeni włączy się. Przy pomocy ⏮/⏭ na pilocie lub ⏮ / ⏭ na urządzeniu ustaw godzinę oraz minuty i naciśnij przycisk **SET/RDS**, aby zapisać.
5. Przy pomocy ⏮/⏭ na pilocie lub ⏮ / ⏭ na urządzeniu ustaw głośność i naciśnij przycisk **SET/RDS**, aby zapisać.
6. Jeśli chcesz zresetować alarm, naciśnij i przytrzymaj **ALARM**. Następnie powtórz kroki 3-5

Uwaga

- Funkcja alarmu działa tylko wówczas, gdy urządzenie jest wyłączone a alarm ustawiony.
- Po ustawieniu zegara oraz alarmu, można kontrolować czas po naciśnięciu przycisku **CLOCK** lub alarm po naciśnięciu **ALARM** nawet, gdy urządzenie jest wyłączone.
- Jeśli alarm jest już ustawiony, naciśnij raz **ALARM**, aby go anulować. Aby aktywować alarm, naciśnij **ALARM** jeszcze raz.
- Jeśli czas lub alarm jest już ustawiony, naciśnij i przytrzymaj **CLOCK** lub **ALARM** przez co najmniej 2 sekundy, aby zresetować zegar lub alarm.

Ustawianie timera zasypiania

Naciskaj przycisk **SLEEP**, aby wybrać czas do wyłączenia od 180 do 10 minut. Po tym czasie urządzenie wyłączy się.

Jeżeli chcesz wyłączyć funkcję zasypiania, naciskaj przycisk **SLEEP**, dotąd aż pojawi się komunikat "SLEEP 10", następnie naciśnij jeszcze raz przycisk **SLEEP**, podczas gdy wyświetlany jest komunikat "SLEEP 10".

Uwaga

- Możesz sprawdzić pozostający do wyłączenia czas.
- Naciśnij **SLEEP**. W okienku wyświetlacza pojawi się pozostający do wyłączenia czas.

DIMMER (ŚCIEMNIACZ)

Naciśnij **SLEEP** raz. Okno wyświetlacza będzie ciemniejsze o połowę. Aby anulować, naciśnij kilkakrotnie przycisk **SLEEP** do rozjaśnienia okna wyświetlacza.

Zaawansowane działania

Nagrywanie na USB

1. Podłącz urządzenie USB do tej jednostki.
2. Wybierz funkcję, naciskając przycisk **FUNCTION** na pilocie zdalnego sterowania lub **F** na urządzeniu.

   Nagrywanie jednego utworu/pliku - Podczas odtwarzania wybranego utworu można nagrać go na USB.

   Nagrywanie wszystkich utworów/ plików - Możesz nagrywać utwory/pliki na USB, gdy urządzenie jest wyłączone

   Nagrywanie listy programow - Po utworzeniu listy programow możesz ją nagrać na USB. (Patrz str. 17)
3. Rozpocznij nagrywanie, naciskając **USB REC** na pilocie zdalnego sterowania.
4. Aby zatrzymać nagrywanie naciśnij ■ **ENTER** na pilocie lub □ na urządzeniu.

Chwilowe zatrzymanie nagrywania

Naciśnij **USB REC** na pilocie podczas nagrywania, aby chwilowo je zatrzymać. Naciśnij ten przycisk ponownie aby wznowić nagrywanie.
(tylko Radio/ urz. zewnętrzne)

Wybór szybkości transmisji i prędkości nagrywania

1. Naciśnij na pilocie przycisk **USB REC** na ponad 3 sekundy.
2. Użyj ⏮/⏭ na pilocie lub ⏪ / ⏩ na urządzeniu aby ustawić bit rate :

   96 kbps -> 128 kbps -> 192 kbps -> 256 kbps
3. Naciśnij ponownie **USB REC** na pilocie, aby wybrać szybkość nagrywania.
4. Naciśnij przycisk ⏮/⏭ na pilocie lub ⏪ / ⏩ na urządzeniu lub na pilocie aby wybrać żądaną prędkość nagrywania : (Tylko funkcja CD)

   X1 SPEED

   - Podczas nagrywania można słuchać muzyki. (Tylko audio CD)

   X2 SPEED

   - Można tylko nagrywać plik muzyczny.
5. Nacisnąć ponownie **USB REC** na pilocie, aby zakończyć konfigurację.

! Uwaga

- Nie jest obsługiwane w przypadku nagrywania muzyki zapisanej w urządzeniu bluetooth.
- Można sprawdzić na ekranie procentowy postęp nagrywania dla USB. (Tylko AUDIO CD, MP3/ WMA/ FLAC CD)
- Podczas nagrywania MP3/ WMA/FLAC nie słychać dźwięku.
- Zatrzymanie nagrywania podczas odtwarzania spowoduje, że plik nagrywany w tym czasie zostanie zapisany. (Oprócz plików MP3/WMA/ FLAC)
- Nie wolno odłączać USB lub urządzenia podczas trwania nagrywania USB. W przeciwnym wypadku może zostać utworzony niekompletny plik.
- Jeśli nagrywanie USB nie działa, na wyświetlaczu pojawi się komunikat „NO USB", „ERROR", „FULL", „NO SUPPO" lub „NO REC"
- Wielofunkcyjne czytniki kart, zewnętrzne dyski HDD, telefony komorkowe nie mogą być używane do nagrywania UBS.
- Można nagrać plik o maksymalnym rozmiarze 512 Mb.
- Nie można zapisać więcej plików niż 999.
- Zapis będzie odbywał się w następujący sposób.

AUDIO CD	MP3/ WMA/FLAC	Inne źródło*
CD_REC TRK_001 TRK_002	FILE_REC ABC(File name) DEF(File name)	EXT_REC AUDIO_001 AUDIO_002

*: TUNER, PORTABLE i inne tego typu.

Wykonywanie nieautoryzowanych kopii materiałów chronionych przed kopiowaniem, w tym programów komputerowych, plików, audycji i nagrań dźwiękowych, może stanowić naruszenie praw autorskich i stanowi przestępstwo.Nie należy wykorzystywać tego sprzętu w tym celu.

Zachowaj odpowiedzialność.

Przestrzegaj praw autorskich.

Używanie bezprzewodowej technologii Bluetooth

Informacje o technologii Bluetooth

Bluetooth® to technologia łączności radiowej krotkiego zasięgu. Dźwięk może zostać przerwany, gdy połączenie jest zakłocane przez inne fale elektroniczne lub po połączeniu urządzenia Bluetooth w innych pomieszczeniach. Podłączanie urządzeń w bezprzewodowej technologii ***Bluetooth®*** nie wiąże się z opłatami. Telefon obsługujący technologię ***Bluetooth®*** można obsługiwać kaskadowo, jeśli połączono go za pomocą technologii ***Bluetooth®***.

Dostępne urządzenia: telefon komorkowy, odtwarzacz MP3, Laptop, PDA.

Profile Bluetooth

W celu korzystania z technologii bezprzewodowej Bluetooth, urządzenia te muszą obsługiwać niektóre profile. To urządzenie jest kompatybilne z następującymi profilami:

A2DP (rofil zaawansowanej dystrybucji audio)

Odtwarzanie muzyki z urządzenia Bluetooth

Przed rozpoczęciem procedury parowania należy włączyć funkcję Bluetooth w urządzeniu Bluetooth. Szczegółowe informacje na ten temat można znaleźć w instrukcji obsługi urządzenia Bluetooth. Po zakończeniu operacji parowania nie trzeba jej wykonywać ponownie.

1. Wybierz tryb Bluetooth przez naciśnięcie przycisku **FUNCTION** na pilocie lub **F** na urządzeniu. W okienku wyświetlacza pojawi się komunikat "BT READY".
2. Uruchom urządzenie Bluetooth i wykonaj parowanie. Podczas wyszukiwania tego urządzenia przez urządzenie Bluetooth na ekranie urządzenia Bluetooth może pojawić się lista znalezionych urządzeń w zależności od typu urządzenia Bluetooth. Urządzenie będzie widoczne jako „LG MICRO(XX:XX)".

Uwaga

XX:XX to ostatnie cztery znaki adresu Bluetooth. Jeśli na przykład adres Bluetooth urządzenia to 9C:02:98:4A:**F7:08**, na urządzeniu wyświetli się „LG MICRO (**F7:08**)".

3. Wpisz kod PIN.
   Kod PIN: 0000

Uwaga

Sposoby parowania mogą się różnić pomiędzy niektórymi urządzeniami w zależności od typu urządzenia Bluetooth.

4. "BT PAIR" pojawia się w oknie wyświetlacza i zapala się kontrolka bluetooth, jeżeli urządzenie to zostanie pomyślnie połączone z urządzeniem Bluetooth.
5. Słuchanie muzyki.
   Aby odtwarzać muzykę zapisaną na urządzeniu Bluetooth, zapoznaj się z instrukcją obsługi urządzenia Bluetooth.

Uwaga

- Dźwięk dochodzący z głównego zestawu może być zniekształcony, jeśli głośność na urządzeniu Bluetooth zostanie zwiększona do dwóch trzecich lub więcej.
- Podczas korzystania z funkcji Bluetooth należy wyregulować głośność urządzenia Bluetooth do poziomu odpowiedniego do słuchania.

Uwaga

- Podczas korzystania z technologii ***Bluetooth®***, urządzenie zewnętrzne Bluetooth musi znajdować się jak najbliżej i odległość tą należy zachować.
  Jednakże połączenie może nie działać prawidłowo w następujących przypadkach:
  - Pomiędzy jednostką a urządzeniem zewnętrznym Bluetooth znajduje się przeszkoda.
  - W pobliżu znajduje się urządzenie korzystające z tej samej częstotliwości, co ***Bluetooth®*** jak np. sprzęt medyczny, kuchenka mikrofalowa lub sieć bezprzewodowa LAN.
- Po ponownym uruchomieniu urządzenia należy jeszcze raz połączyć urządzenie Bluetooth
- Jeżeli po wybraniu innych funkcji, Bluetooth zostanie wybrany ponownie, połączenie może zostać utracone. Aby korzystać z tej funkcji, należy ponownie zestawić połączenie Bluetooth.
- Dźwięk może być przerwany na skutek zakłócenia połączenia przez inne fale elektroniczne.
- Nie można sterować urządzeniem Bluetooth za pomocą tego urządzenia.
- Parowanie jest ograniczone tylko do jednego urządzenia Bluetooth przypadającego na jedno urządzenie, natomiast multiparowanie nie jest obsługiwane.
- W zależności od typu urządzenia, w niektórych przypadkach użycie funkcji Bluetooth może okazać się niemożliwe.
- Można korzystać z połączenia bezprzewodowego do połączenia telefonu, odtwarzacza MP3, notebooka, itp.
- Im większa jest odległość pomiędzy jednostką a urządzeniem Bluetooth, tym niższa jest jakość dźwięku.
- Połączenie Bluetooth zostanie rozłączone, gdy jednostka zostanie wyłączona lub urządzenie zewnętrzne Bluetooth znajdzie się za daleko.

Korzystanie z aplikacji Bluetooth

O "LG Bluetooth Remote" app

Aplikacja "LG Bluetooth Remote" to wiele nowych funkcji dla urządzenia.

Aby cieszyć się nowymi funkcjami, zapraszamy do pobrania i zainstalowania aplikacji "LG Bluetooth Remote".

Zainstaluj aplikację "LG Bluetooth Remote" przy pomocy kodu QR.

1. Zainstaluj aplikację "LG Bluetooth Remote" przy pomocy kodu QR. Użyj oprogramowania skanującego dla kodu QR.

(Android OS)

2. Naciśnij ikonę instalacji.
3. Naciśnij ikonę pobierania.

Uwaga

- Sprawdź, czy twoje urządzenie Bluetooth podłączone jest do Internetu.
- Sprawdź, czy twoje urządzenie Bluetooth posiada oprogramowanie skanujące. Można pobrać z "Google Android Market (Google Play Store)".

Zainstaluj aplikację "LG Bluetooth Remote" poprzez "Google Android Market (Sklep Google Play)"

1. Naciśnij ikonę "Google Android Market (Sklep Google Play)".
2. W pasku wyszukiwania wpisz „LG Bluetooth Remote" i wyszukaj aplikacji.
3. Znajdź na liście wyników wyszukiwania „LG Bluetooth Remote" i dotknij wynik, aby rozpocząć pobieranie aplikacji Bluetooth.
4. Dotknij ikonę, aby zainstalować.
5. Dotknij ikonę, aby pobrać.

Uwaga

- Sprawdź, czy twoje urządzenie Bluetooth podłączone jest do Internetu.
- Upewnij się, że twoje urządzenie Bluetooth posiada aplikację "Google Android Market (Sklep Google Play)"
- Aby uzyskać więcej informacji, patrz opis aplikacji "LG Bluetooth Remote" w "Google Android Market (Sklep Google Play)".

Aktywuj funkcję Bluetooth przy pomocy aplikacji "LG Bluetooth Remote"

Aktywuj funkcję Bluetooth przy pomocy aplikacji "LG Bluetooth Remote", która pomoże podłączyc urządzenie bluetooth do tej jednostki.

1. Naciśnij ikonę aplikacji "LG Bluetooth Remote" na ekranie głównym, aby otworzyć "LG Bluetooth Remote", następnie przejdź do menu głównego.
2. Dotknij [Setting] i wybierz żądane urządzenie.
3. Aby uzyskać więcej informacji na temat obsługi, Dotknij [Setting] i [Help].

Uwaga

- Aplikacja "LG Bluetooth Remote" będize dostępna z oprogramowaniem w następujących wersjach:
  - Android O/S: 2.3.3 (lub nowsza)
- W przypadku korzystania z aplikacji "LG Bluetooth Remote" do obsługi urządzenia mogą wystąpić pewne różnice pomiędzy aplikacją "LG Bluetooth Remote" i dostarczonym pilotem zdalnego sterowania. W takim wypadku należy użyć dostarczonego pilota zdalnego sterowania.
- W zależności od urządzenia Bluetooth, aplikacja "LG Bluetooth Remote" może nie działać poprawnie.
- Nawiązane połączenie może zostać rozłączone w przypadku wybrania innej aplikacji lub zmiany ustawień połączonego urządzenia przez aplikacje "LG Bluetooth Remote". W takim przypadku należy sprawdzić stan połączenia.
- Aby zapobiec awarii poleca się podłączanie tylko jednego urządzenia do tej jednostki.
- Nie podłączaj inteligentnego urządzenie do portu USB za pomocą kabla. W przeciwnym razie połączenie Bluetooth zostanie przerwane.
- Po połączeniu aplikacji "LG Bluetooth Remote" można odtwarzać muzykę z twojego urządzenia. W takim przypadku, spróbuj wykonać ponownie procedurę połączenia.

Rozwiązywanie problemów

PROBLEM	PRZYCZYNA & KOREKTA
Brak zasilania.	• Kabel zasilania nie jest podłączony. Podłączyć kabel zasilania. • Sprawdź, czy nie nastąpiła przerwa w zasilaniu elektrycznym. Sprawdzić działanie przez obsługę innych urządzeń elektronicznych.
Brak dźwięku.	• Sprawdź, czy została wybrana prawidłowa funkcja. Naciśnij **FUNCTION** na pilocie lub **F** na urządzeniu. Następnie sprawdź wybraną funkcję. • Przewody głośnika nie są prawidłowo podłączone. Podłącz przewody prawidłowo. • Głośność jest ustawiona na minimum. Użyj pokrętła głośności **VOL +/—**, aby ustawić głośność.
Urządzenie nie rozpoczyna odtwarzania.	• Włożono płytę, którą nie można odtworzyć. Włożyć płytę, którą można odtworzyć. • Nie włożono płyty. Włożyć płyt. • Płyta jest zabrudzona. Wyczyścić płytę. (patrz strona 26) • Płyta jest włożona odwrotnie. Umieścić płytę stroną zadrukowaną do góry.
Stacje radiowe nie są odbierane właściwie.	• Antena jest źle podłączona lub ustawiona. Zmień położenie. • Siła sygnału stacji radiowej jest zbyt słaba. Ręcznie dostrój stację. • Żadna stacja nie została zapamiętana lub stacje zostały usunięte (Przy strojeniu skanującym). Ustaw stacje radiowe – więcej szczegółowych informacji można znaleźć na stronie patrz strona 16.
Pilot zdalnego sterowania nie działa poprawnie.	• Pilot zdalnego sterowania nie jest skierowany na czujnik znajdujący się w urządzeniu. Skieruj pilota na czujnik, znajdujący się na urządzeniu. • Pilot zdalnego sterowania znajduje się za daleko od urządzenia. Używać pilota w odległości do 5 m (16 ft). • Na drodze pomiędzy pilotem a urządzeniem znajduje się przeszkoda. Usuń przeszkody. • Bateria w pilocie jest za słaba. Zmienić baterie na nowe.
Urządzenie Android nie działa.	• Sprawdź, czy wersja systemu operacyjnego urządzenia to 4.1 (lub późniejsza) lub AOA 2.0 (lub późniejsza) • Podłącz dokładnie urządzenie z systemem Android za pomocą kabla USB.
Zegar nie jest wyświetlany.	• Podłącz urządzenie Bluetooth do urządzenia za pośrednictwem aplikacji "LG Bluetooth Remote".

Dane techniczne

Ogólne	
Zasilanie	Patrz główna naklejka.
Pobór mocy	Patrz główna naklejka.
Masa netto	2,2 kg
Wymiary zewnętrzne (Szer. x Wys. x Głęb.)	(229 x 130 x 236) mm
Warunki działania Temperatura	5 °C do 35 °C (41 °F do 95 °F)
Wilgotność robocza	5 % do 85 %

Wejścia	
PORT. IN	0,7 Vrms (gniazdo stereo 3,5 mm)

Tuner	
Zakres strojenia FM	87,5 do 108,0 MHz lub 87,50 do 108,00 MHz

Wzmacniacz	
Moc wyjściowa	50 W + 50 W
T.H.D	10 %

CD	
Częstotliwość	40 Hz do 20 kHz
Proporcja sygnału do szumu	70 dB
Zakres dynamiczny	55 dB

USB	
Wersja USB	USB 2.0 lub USB 1.1
Zasilanie z szyny	5 V ⎓ 500 mA

Głośniki	
Typ	2 głośnik jednodrożny
Impedancja	6 Ω
Wejściowa moc znamionowa	50 W
Maksymalna moc wejściowa	100 W
Wymiary (Szer.x Wys. x Głęb.)	(150 x 251 x 150) mm
Masa netto (1EA)	1,8 kg

- Design and specifications are subject to change without notice.

Konserwacja

Obsługa urządzenia

Wysyłanie urządzenia

Proszę zachować oryginalne opakowanie i materiały pakunkowe. W razie konieczności wysłania urządzenia, w celu zapewnienia najlepszej ochrony, zapakuj ponownie urządzenie tak jak było zapakowane oryginalnie w fabryce.

Utrzymywanie czystości powierzchni zewnętrznych

Nie używać w pobliżu urządzenia cieczy agresywnych takich jak środki owadobujcze.

Czyszczenie z dużą siłą może zniszczyć powierzchnię.

Nie pozostawiać przez dłuższy czas produktów gumowych lub plastikowych w kontakcie z urządzeniem.

Czyszczenie urządzenia

Odtwarzacz należy czyścić miękką szmatką. Jeżeli powierzchnie są mocno zabrudzone, użyj miękkiej szmatki lekko zwilżonej w roztworze delikatnego detergentu. Nie stosuj rozpuszczalników takich jak alkohol, benzyna, rozcieńczalniki, ponieważ mogą uszkodzić powierzchnię urządzenia.

Konserwacja urządzenia

Urządzenie to jest bardzo precyzyjne i zaawansowane technologicznie. Jeżeli soczewki optyczne oraz części napędu płyty są brudne lub zużyte, jakość obrazu może być pogorszona. Szczegółowe informacje można uzyskać w najbliższym autoryzowanym centrum serwisowym.

Uwagi dotyczące płyt

Obchodzenie się z płytami

Nigdy nie nalepiać na płytę papieru lub taśmy samoprzylepnej.

Przechowywanie płyt

Po odtworzeniu schować płytę do futerału. Nie wystawiać płyt na bezpośrednie działanie promieni słonecznych lub źródeł ciepła, i nigdy nie zostawiać ich w zaparkowanym samochodzie wystawionych na działanie słońca.

Czyszczenie płyt

Nie używać rozpuszczalników takich jak alkohol, benzyna, rozcieńczalniki, czy powszechnie dostępne środki czyszczące lub antystatyczne aerozole służące do czyszczenia starszych płyt winylowych.

Znaki handlowe i licencje

Technologia bezprzewodowa ***Bluetooth®*** to system umożliwiający kontakt radiowy pomiędzy urządzeniami elektronicznymi.

Połączenie poszczególnych urządzeń za pomocą technologii bezprzewodowej ***Bluetooth®*** nie wiąże się z żadnymi opłatami. Telefon komórkowy z technologią bezprzewodową ***Bluetooth®*** można obsługiwać poprzez połączenie kaskadowe po nawiązaniu połączenia za pomocą ***Bluetooth®***.

Znak i loga ***Bluetooth®*** są własnością firmy ***Bluetooth®*** SIG, Inc., a jakiekolwiek użycie tych znaków przez firmę LG Electronics podlega licencji.

Pozostałe znaki towarowe i nazwy handlowe są własnością ich prawowitych właścicieli.


LG
Life's Good