LG
Life's Good

PODRĘCZNIK UŻYTKOWNIKA

System mini Hi-Fi

Proszę dokładnie przeczytać ten podręcznik przed rozpoczęciem użytkowania zestawu i zachować go na przyszłość.

CM4540 (CM4540, CMS4540F, CMS4540W)
CM4440 (CM4440, CMS4540F)
CM4340 (CM4340, CMS4340F)

POLSKI

MFL68480147

www.lg.com

CM4340-DU.DPOLLLK_POL_0147.indd 1 2014-04-29 2:16:07

Informacja dot



UWAGA: ABY ZREDUKOWAĆ RYZYKO PORAŻENIA PRĄDEM ELEKTRYCZNYM, NIE NALEŻY SAMODZIELNIE ZDEJMOWAĆ POKRYWY (LUB TYLNEJ POKRYWY).



Symbol błyskawicy w trójkącie ostrzega o niebezpiecznym napięciu obecnym w urządzeniu, które może narazić użytkownika na ryzyko porażenia prądem elektrycznym.



Symbol wykrzyknika w trójkącie informuje użytkownika o ważnej instrukcji dot. działania i konserwacji (serwisowania) w dokumentacji dołączonej do urządzenia.

OSTRZEŻENIE: CHRONIĆ URZĄDZENIE PRZED DESZCZEM I WILGOCIĄ, ABY UNIKNĄĆ POŻARU LUB PORAŻENIA PRĄDEM.

OSTRZEŻENIE: Nie instalować urządzenia w przestrzeni zamkniętej jak np. półki z książkami itd.

UWAGA: Nie zasłaniać otworów wentylacyjnych. Instalować zgodnie z zaleceniami producenta.

Szczeliny i otwory wentylacyjne w obudowie, zapewniają niezawodną pracę urządzenia i chronią go przed przegrzaniem. Nie należy kłaść urządzenia na łóżku, sofie, dywanie lub na innej podobnej powierzchni, która mogłaby doprowadzić do zatkania tych otworów. Nie należy umieszczać urządzenia w zabudowie izolującej, takiej jak półki na książki, stojaki, chyba, że zostanie zapewniona odpowiednia wentylacja, lub jest to zgodne z instrukcją producenta.

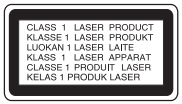

UWAGA: To urządzenie jest wyposażone w laser. Aby zapewnić prawidłowe użytkowanie urządzenia, prosimy o uważne przeczytanie niniejszej instrukcji i zachowanie jej na przyszłość. Skontaktować się z autoryzowanym serwisem, jeżeli zajdzie potrzeba konserwacji urządzenia. Wykonywanie procedur sterowania, regulacji lub jakichkolwiek innych niż tutaj podane może być przyczyną wystawienia się na niebezpieczne promieniowanie. Nie otwierać obudowy, ponieważ może to być przyczyną wystawienia się na bezpośrednie działanie wiązki lasera.

UWAGA dotycząca przewodu zasilania

Dla większości urządzeń zalecane jest, aby były podłączone do osobnego obwodu;

to znaczy do pojedynczego gniazdka, które zasila tylko dane urządzenie i nie ma innych wyjść lub odgałęzień. Dla pewności należy sprawdzić stronę ze specyfikacjami technicznymi w niniejszej instrukcji obsługi. Nie przeciążać gniazdek zasilających. Przeciążone, luźne, uszkodzone lub przepalone gniazdka, kable zasilające lub przedłużające stwarzają zagrożenie. Jakakolwiek z powyższych sytuacji może być przyczyną porażenia prądem lub pożaru. Raz na jakiś czas należy sprawdzać przewód zasilający urządzenia i jeśli pojawią się oznaki uszkodzenia lub przetarcia się, odłączyć go, zaprzestać korzystania z urządzenia i wymienić przewód w autoryzowanym serwisie. Zabezpieczyć przewód zasilania przed fizycznym lub mechanicznym niewłaściwym użytkowaniem tj. przed skręcaniem, zapętleniem, zaciskaniem, przytrzaskiwaniem drzwiami lub przekraczaniem. Należy zwrócić szczególną uwagę na wtyczki, gniazdka ścienne oraz miejsce, w którym przewód łączy się z urządzeniem. Wyjąć wtyczkę przewodu zasilającego, aby odłączyć od zasilania. Podczas instalacji urządzenia, upewnić się ze wtyczka jest łatwo dostępna.

Ten sprzęt jest wyposażony w baterię przenośną lub akumulator przenośny.

Sposób bezpiecznego usunięcia baterii lub akumulatora ze sprzętu:

Zdemontuj zużytą baterię lub akumulator, wykonując czynności w odwrotnej kolejności, niż podczas montażu. Aby zapobiec zanieczyszczeniu środowiska i spowodowaniu ewentualnego zagrożenia dla zdrowia ludzi i zwierząt, zużytą baterię lub akumulator wyrzuć do odpowiedniego pojemnika w wyznaczonych punktach zbiórki. Nie wyrzucaj baterii ani akumulatora razem z innymi odpadami. Zaleca się korzystanie z lokalnych, bezpłatnych systemów zwrotu baterii i akumulatorów. Baterie nie mogą być wystawiane na nadmierne ciepło jak np. promienie słoneczne, ogień itp.

UWAGA: To urządzenie nie może być wystawione na działanie wody (kapiącej lub rozpryskiwanej) i nie należy kłaść na nim przedmiotów wypełnionych cieczą, takich jak wazony.

Utylizacja starych urządzeń



1. Kiedy do produktu dołączony jest niniejszy przekreślony symbol kołowego pojemnika na śmieci, oznacza to, że produkt jest objęty dyrektywą 2002/96/EC.
2. Wszystkie elektryczne i elektroniczne produkty powinny być utylizowane niezależnie od odpadów miejskich, z wykorzystaniem przeznaczonych do tego miejsc składowania wskazanych przez rząd lub miejscowe władze.
3. Właściwy sposób utylizacji starego urządzenia pomoże zapobiec potencjalnie negatywnemu wpływowi na zdrowie i środowisko.
4. Aby uzyskać więcej informacji o sposobach utylizacji starych urządzeń, należy skontaktować się z władzami lokalnymi, przedsiębiorstwem zajmującym się utylizacją odpadów lub sklepem, w którym produkt został kupiony.

Utylizacja zużytych baterii/akumulatorków



1. Symbol przekreślonego kosza na śmieci znajdujący się na bateriach/akumulatorach produktu, oznacza, że objęte są one dyrektywą europejską 2006/66/EC.
2. Symbol ten może znajdować się w obecności chemicznych oznaczeń rtęci (Hg), kadmu (Cd) lub ołowiu (Pb), jeżeli bateria zawiera ponad 0,0005 % rtęci, 0,002 % kadmu lub 0,004 ołowiu.
3. Wszystkie baterie/akumulatory powinny być utylizowane w oddzieleniu od innych odpadów komunalnych przez jednostki wyznaczone do tego celu przez władze rządowe lub lokalne.
4. Poprawna utylizacja zużytych baterii/akumulatorów pomoże zapobiec możliwym negatywnym wypływom na środowisko, zwierzęta i ludzie zdrowie.
5. W celu uzyskania więcej informacji na temat utylizacji zużytych baterii/akumulatorów należy skontaktować się z lokalnym urzędem miasta, zakładem usług komunalnych lub sklepem, w którym produkt został zakupiony.

CE

Firma LG Electronics deklaruje, że niniejszy(e) produkt(y) jest/są zgodne z wymaganiami oraz innymi postanowieniami Dyrektyw 2004/108/EC, 2006/95/EC, 2009/125/EC oraz 2011/65/EU.

Biuro do kontaktu w sprawie zgodności tego produktu:

LG Electronics Inc.
EU Representative, Krijgsman 1,
1186 DM Amstelveen, The Netherlands

Proszę pamiętać, że NIE jest to punkt kontaktowy obsługi klienta. Informacja odnośnie obsługi klienta, patrz Karta gwarancyjne lub skontaktuj się ze sprzedawcą, u którego produkt został zakupiony.

Spis treści

1 Na początek

2 Informacja dot
7 Unikalne funkcje
7 Akcesoria
8 Wymagania odtwarzalnego plikut
8 – Wymagania odnośnie plików muzycznych
8 – Kompatybilne urządzenia USB
8 – Wymagania dotyczące urządzenia USB
9 Pilot zdalnego sterowania
10 Panel przedni
12 Panel tylny (CM4540)
13 Panel tylny (CM4440, CM4340)

2 Przyłączanie

14 Podłączanie głośników
14 – Przyłączanie głośników do urządzenia
14 – Podłączanie subwoofera do urządzenia (CM4540)
15 Podłączenie anteny
15 Podłączenie sprzętu opcjonalnego
15 – Połączenie USB
16 – Połączenie AUX IN
16 – Podłączenie PORT. IN

3 Obsługiwanie

17 Działania podstawowe
17 – CD/ USB Operacji
17 – Auto Play
18 Inne operacje
18 – Zaprogramowane odtwarzanie
18 – Usuwanie zaprogramowanej listy.
18 – Wyszukiwanie folderu
19 – Kasowanie pliku MP3/WMA
19 – Chwilowe wyłączenie dźwięku
19 – Wyświetlanie informacji o pliku
19 – DEMO
20 – Odtwarzanie AUTO DJ
20 Korzystanie z radia
20 – Słuchanie radia
20 – Zapisywanie stacji radiowych
21 – Usuwanie wszystkich zapisanych stacji
21 – Polepszenie słabego odbioru stacji FM
21 – Przeglądanie informacji na temat stacji radiowej
21 Regulacja dźwięku
21 – Ustawienie trybu przestrzennego surround
22 Ustawianie zegara
22 – Urządzenie jako budzik
22 – Ustawianie timera zasypiania
22 – DIMMER (ŚCIEMNIACZ)
22 Automatyczne wyłączenie zasilania
23 Funkcje zaawansowane
23 – Słuchanie muzyki z urządzenia zewnętrznego
23 – Nagrywanie do USB
23 – Aby wybrać szybkość transmisji bitów dla nagrywania oraz jego szybkość
23 – Kopiowanie USB na USB

4 Rozwiązywanie problemów

25 Rozwiązywanie problemów

5 Załącznik

26 Dane techniczne
27 Głośnik dane techniczne
28 Konserwacja
28 – Obsługa urządzenia
28 – Uwagi dotyczące płyt

Unikalne funkcje

Nagrywanie bezpośrednie USB

Nagrywanie muzyki na Twoje urządzenie USB.

AUTO DJ

Mieszanie końca jednego utworu z początkiem następnego w celu nieprzerwanego odtwarzania.

Akcesoria

Proszę sprawdzić i zidentyfikować dostarczone akcesoria.

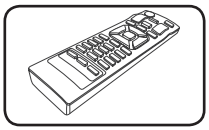

Pilot zdalnego sterowania (1)

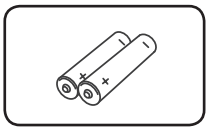

Baterie (2)

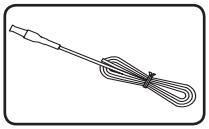

Antena FM (1)

Wymagania odtwarzalnego plikut

Wymagania odnośnie plików muzycznych

Kompatybilność płyt MP3/ WMA z niniejszym urządzeniem ma następujące ograniczenia:

- W granicach 32 do 48 kHz (MP3), w granicach 32 do 48 kHz (WMA)
- Prędkość danych : 32 do 320 kbps (MP3), 40 do 192kbps (WMA)
- Maksymalna ilość plików: poniżej 999
- Rozszerzenia plików : ".mp3"/ ".wma"
- Format plików CD-ROM: ISO 9660/ JOLIET
- Zalecamy zastosowanie programu "Easy-CD Creator", który tworzy system plików zgodny z ISO 9660.
- Podczas formatowania płyt wielokrotnego zapisu, należy ustawić format na [Mastered], tak aby płyta były kompatybilna z odtwarzaczami LG. Jeżeli wybrana zostanie opcja 'Live File System', nie będzie można jej używać w odtwarzaczach LG. (Mastered/ Live File System : System formatu płyty dla Windows Vista)

Funkcja DTS nie jest obsługiwana. W przypadku formatu audio DTS, dźwięk nie jest odtwarzany.

Kompatybilne urządzenia USB

- Odtwarzacz MP3: Odtwarzacz MP3 typu Flash
- Pamięć USB Flash: Urządzenia obsługujące USB 2,0 lub USB 1,1.
- Funkcja USB tej jednostki nie obsługuje niektórych urządzeń USB.

Wymagania dotyczące urządzenia USB

- Urządzenia wymagające instalacji dodatkowego oprogramowania nie będą obsługiwane.
- Nie wyjmuj urządzenia USB podczas jego działania.
- Dla urządzeń USB o dużej pojemności, odszukanie może potrwać dłużej niż kilka minut.
- Aby uniknąć utraty danych należy zrobić kopię zapasową.
- Jeżeli korzystasz z przedłużacza lub koncentratora USB (hub), urządzenie USB nie będzie rozpoznane.
- Urządzenia korzystające z sytemu plików NTFS nie będą obsługiwane. (Obsługiwany jest tylko system plików FAT (16/32)).
- Urządzenie nie będzie obsługiwane, gdy całkowita liczba plików będzie wynosić 1,000 lub więcej.
- Zewnętrzne dyski twarde, urządzenia zablokowane lub urządzenia USB typu twardego nie są obsługiwane.
- Gniazda USB urządzenia nie można podłączyć do komputera PC. Urządzenie nie może być używanie jako pamięć zewnętrzna.
- Niektóre urządzenia USB mogą nie współpracować z tym urządzeniem.

Pilot zdalnego sterowania

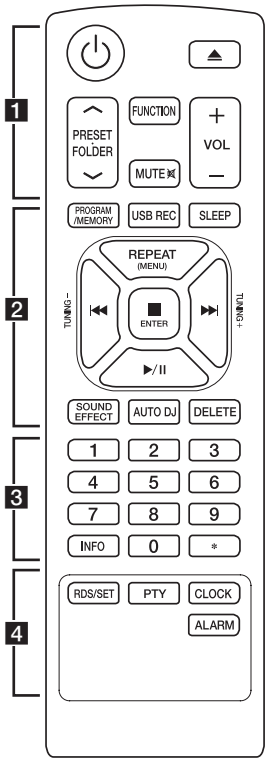

Włóż baterie do pilota

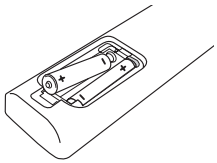

Zdejmij pokrywę baterii znajdującą się z tyłu pilota zdalnego sterowania i włóż dwie baterie R03 (rozmiar AAA) z ⊕ i ⊖ ustawionymi prawidłowo.

• • • • • • **1** • • • • • •

⏻ (Zasilanie) : Włącza ON lub wyłącza OFF urządzenie.

⏏ (Otwórz/zamknij) : Otwiera i zamyka podajnik płyt

PRESET·FOLDER Λ/V :
- Wyszukiwanie folderu z plikami MP3/WMA. Jeżeli odtwarzana jest płyta CD/nośnik USB zawierający pliki MP3/WMA w różnych folderach, naciśnij **PRESET·FOLDER Λ/V** aby wybrać folder, który ma być odtwarzany.
- Wybieranie numeru dla stacji radiowej.

FUNCTION : Wybór funkcji oraz źródła.

MUTE : Wyciszenie dźwięku.

VOL +/- : Regulacja poziomu głośności.

• • • • • • **2** • • • • • •

PROGRAM/MEMORY :
- Zapisuje stacje radiowe.
- Tworzenie listy odtwarzania z wybranymi utworami.

USB REC : Nagrywanie bezpośrednie USB.

SLEEP : Ustawia automatyczne wyłączenie systemu w określonym czasie.
(Ściemniacz: Okno wyświetlacza będzie ciemniejsze o połowę.)

REPEAT(MENU) : Odtwarzanie muzyki w sposób powtarzany oraz losowy.

⏮/⏭ (Pomiń/Wyszukaj) :
- Szybkie przeskakiwanie do tyłu/przodu.
- Wyszukiwanie wewnątrz utworu/pliku.

TUNING-/+ : Dostrajanie stacji radiowej.

■ **ENTER** :
- Zatrzymuje odtwarzanie lub nagrywanie.
- Anuluje funkcje KASOWANIA.

⏯ (Odtwarzanie/Pauza) :
- Rozpoczęcie lub zatrzymanie odtwarzania.
- Wybiera STEREO/MONO.

SOUND EFFECT : Można wybierać spośród gotowych trybów dźwięku.

AUTO DJ : Wybór trybu AUTO DJ. (Więcej informacji patrz strona 20)

DELETE : Kasuje pliki MP3/WMA.

• • • • • • **3** • • • • • •

Przyciski numeryczne od **0** do **9** Wybiera numery utworu/pliku lub zaprogramowany numer.

INFO : Przeglądanie informacji o utworach muzycznych. Pliki MP3 często posiadają znaczniki ID3. Takie jak: tytuł utworu lub albumu czy nazwa artysty oraz czas.

✱ : Ten przycisk nie jest dostępny dla żadnej funkcji.

• • • • • • **4** • • • • • •

RDS/SET :
- RDS (Radio Data System).
- Potwierdza ustawienie zegara oraz alarmu.

PTY : Wyszukiwanie stacji radiowych według typu audycji.

CLOCK :Ustawianie zegara oraz sprawdzanie czasu.

ALARM : Używanie odtwarzacza jako budzika.

Panel przedni

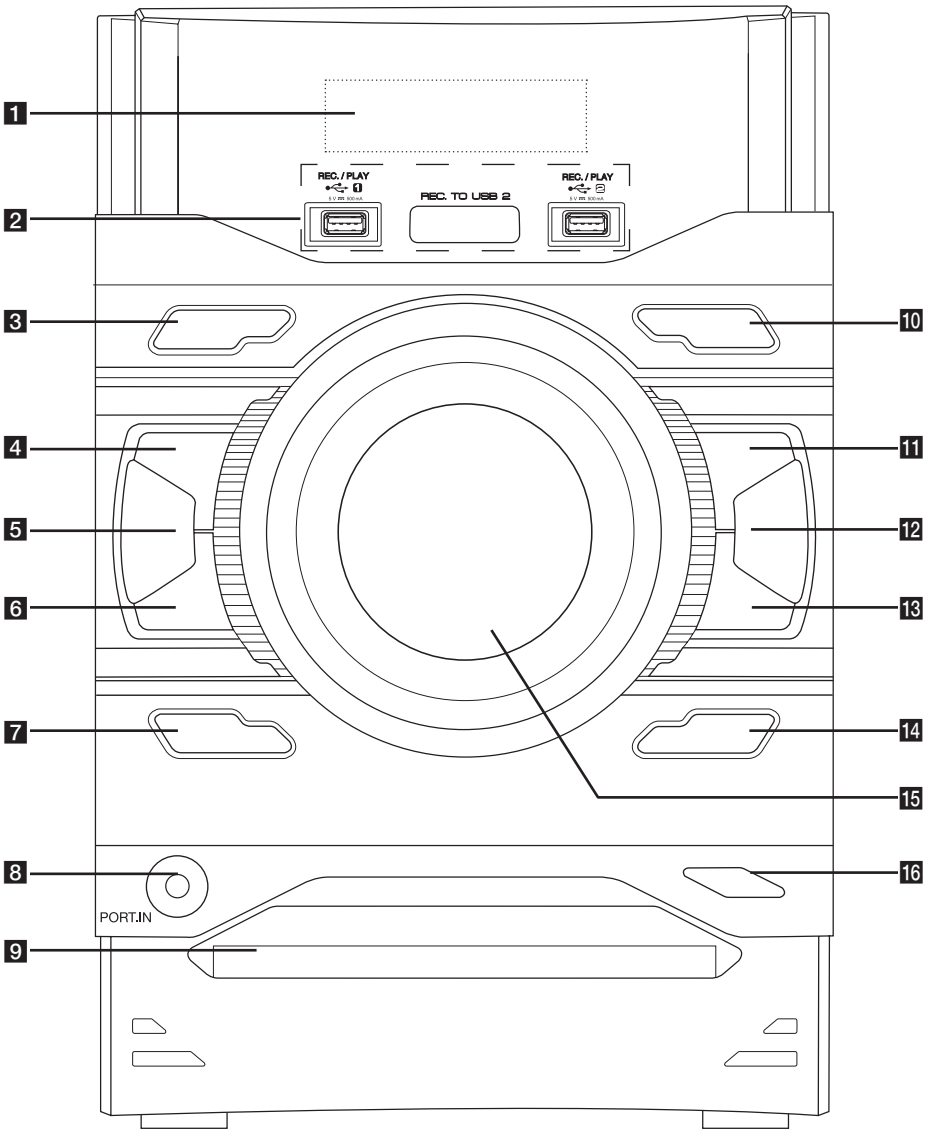

1 Okienko wyświetlacza

2 USB 1/ USB 2
Odtwarzanie plików audio z podłączonego urządzenia USB.

USB REC.
Nagrywanie na USB.

3 ⏻/❙ (ZASILANIE)
Włącza ON lub wyłącza OFF urządzenie.

4 ☐(Zatrzymać)
Zatrzymuje odtwarzanie lub nagrywanie.

5 **AUTO DJ**
Wybór trybu AUTO DJ.
(Więcej informacji patrz strona 20)

6 ❙<< (Pomiń/Wyszukaj)
- Wyszukiwanie w tył.
- Przechodzenie do poprzedniego utworu/pliku.

7 **DEMO/RDS**
Prezentacja każdej funkcji.

8 **PORT. IN**

9 Podajnik płyt

10 **FUNCTION**
Wybór funkcji oraz źródła.

11 **>II**
ST./MO.
- Rozpoczęcie lub zatrzymanie odtwarzania.
- Wybiera STEREO/MONO.

12 **LG EQ**
Wybór efektów dźwiękowych.

13 >>❙ (Pomiń/Wyszukaj)
- Wyszukiwanie w przód.
- Przechodzenie do następnego utworu/pliku.

14 **BASS BLAST**
Bezpośredni wybór efektu BASS BLAST lub BYPASS.

15 Głośność Master
Dostosowanie głośności głośnika.

16 ⏏ (OTWÓRZ/ZAMKNIJ)
Otwiera i zamyka podajnik płyt

Panel tylny (CM4540)

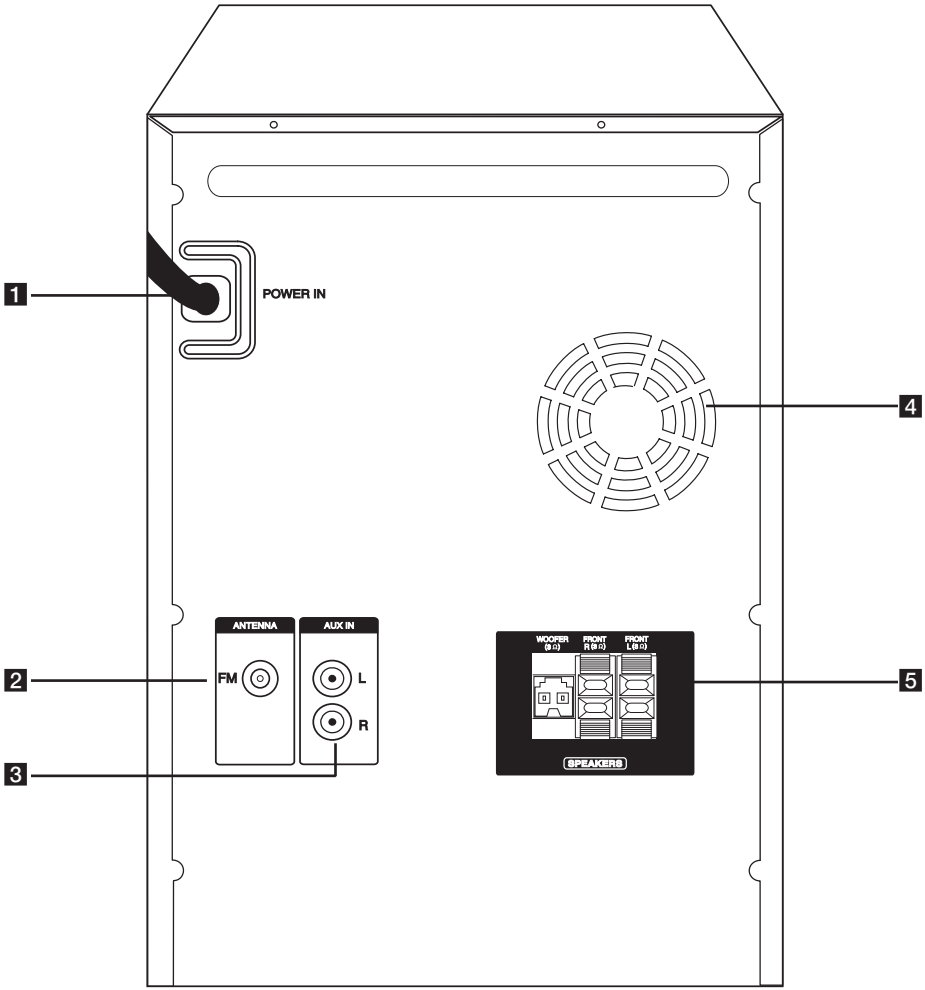

1 **POWER IN**
2 **ANTENNA (FM)**
3 **AUX IN (L/R)** Złącze
4 Wentylator
5 **SPEAKERS** końcówka/kabel

Panel tylny (CM4440, CM4340)

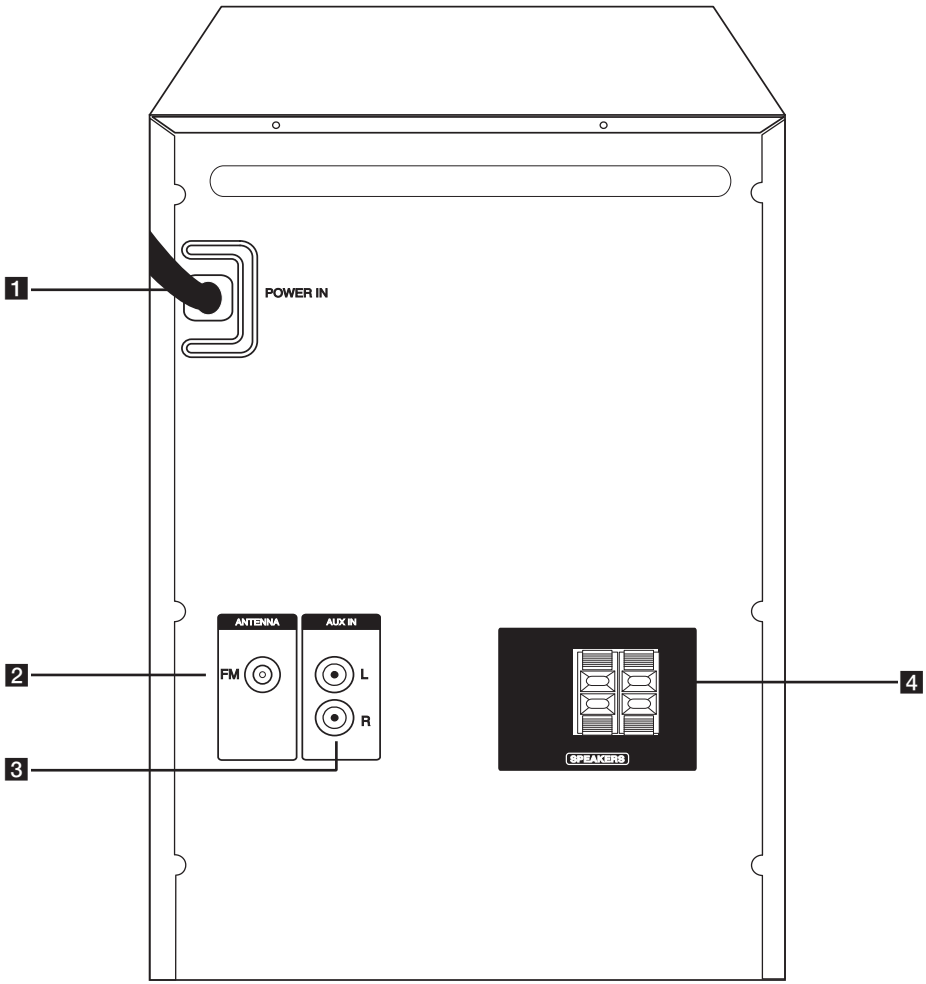

1 **POWER IN**
2 **ANTENNA (FM)**
3 **AUX IN (L/R)** Złącze
4 **SPEAKERS** końcówka

Podłączanie głośników

Przyłączanie głośników do urządzenia

Aby podłączyć kabel do urządzenia, wciśnij palcem plastikową klapkę, aby otworzyć styki terminala. Wsuń przewód i zwolnij klapkę.

Podłącz czarny koniec każdego przewodu do styków oznaczonych znakiem – (minus), a drugi koniec do styku oznaczonego znakiem + (plus).

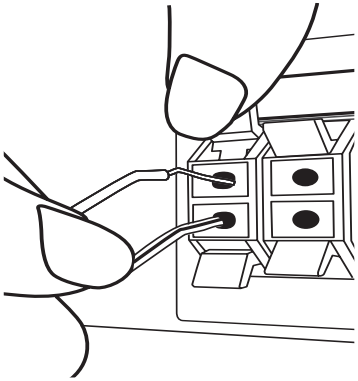

Podłączanie subwoofera do urządzenia (CM4540)

Podłącz przewód głośnika niskotonowego do odtwarzacza.
Po podłączeniu przewodu głośnika niskotonowego do odtwarzacza, wkładaj złącze do momentu usłyszenia kliknięcia.

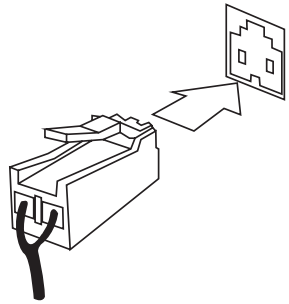

Kolor	Głośnik
Pomarańczowy	Głośnik niskotonowy
Czerwony	Przód R
Biały	Przód L

⚠ UWAGA

- Uważać, aby dzieci nie wkładały rąk lub żadnych przedmiotów do *przewodu głośnika.
  *przewód głośnika : Komora pogłębiająca brzmienie basów w obudowie głośnika.
- Głośniki zawierają elementy magnetyczne tak, wiec na ekranie telewizora lub monitora komputerowego mogą wystąpić zakłócenia kolorów. Głośniki należy ustawić z dala od telewizora lub monitora komputerowego.
- Nie podłączaj żadnych innych głośników za wyjątkiem głośnika niskotonowego do złącza głośnika niskotonowego z tyłu urządzenia.

Podłączenie anteny

Podłącz antenę do gniazda antenowego znajdującego się z tyłu urządzenia. Upewnij się, że antena jest całkowicie rozłożona.

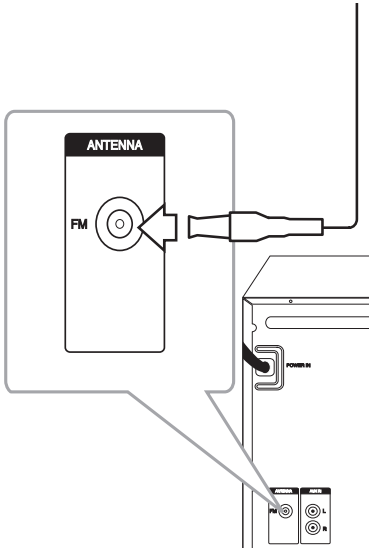

Podłączenie sprzętu opcjonalnego

Połączenie USB

Podłącz USB (lub odtwarzacz MP3 itp.) do gniazda USB urządzenia.

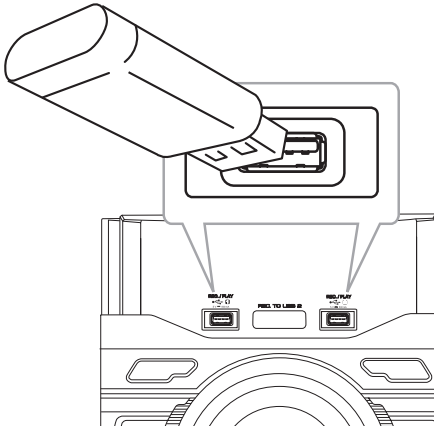

Uwaga

Odłączanie urządzenia USB.

1. Wybierz inną funkcję/tryb lub naciśnij dwukrotnie ■ **ENTER** na pilocie lub □ na urządzeniu.
2. Odłącz urządzenie USB.

Połączenie AUX IN

Podłączy wyjście urządzenia pomocniczego (kamera, telewizor, odtwarzacz, itp.) do gniazda **AUX IN(L/R)**.

Jeżeli urządzenie ma tylko jedno wyjście audio(mono), należy podłączyć je do lewego kanału audio(biały) urządzenia.

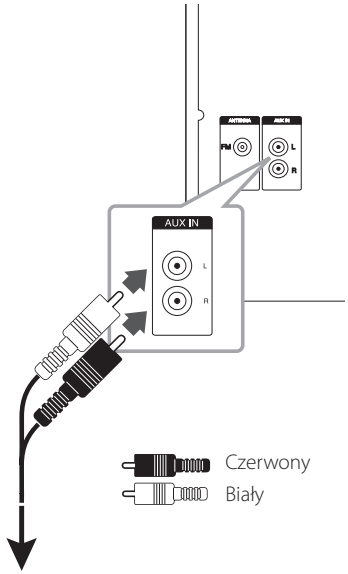

Do złącz wyjściowych audio Twojego urządzenia (kamera, telewizor, odtwarzacz, itp.)

Podłączenie PORT. IN

Podłącz wyjście (słuchawkowe lub wyjście linii) urządzenia przenośnego (MP3 lub PMP itp.) do gniazda **PORT. IN**.

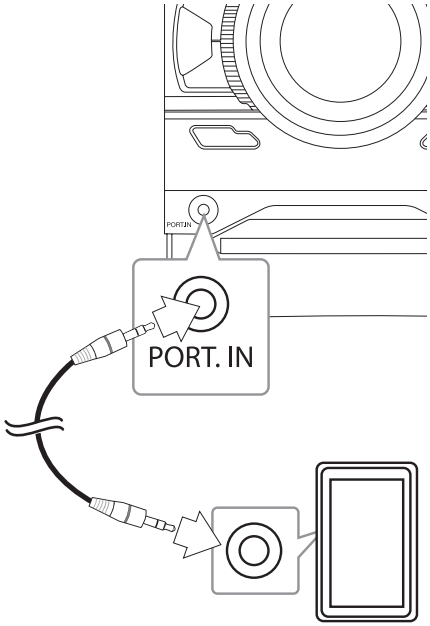

Działania podstawowe

CD/ USB Operacji

1. Włóż dysk, naciskając przycisk ⏏ na pilocie zdalnego sterowania lub ⏏ na urządzeniu. Podłącz urządzenie USB do portu USB 1/2.
2. Wybierz funkcję CD lub USB, naciskając przycisk **FUNCTION**.
3. Wybierz utwór/plik, który chcesz odtworzyć, naciskając przycisk ⏮/⏭ na pilocie zdalnego sterowania lub ⏮ / ⏭ na urządzeniu.

Aby	Wykonaj poniższe
Zatrzymać	Naciśnij ■**ENTER** na pilocie lub ■ na urządzeniu.
Odtwarzać	Naciśnij ▶/❚❚ na pilocie lub ▶❚❚ na urządzeniu.
Włączyć pauzę	Podczas odtwarzania, naciśnij ▶/❚❚ na pilocie lub ▶❚❚ na urządzeniu.
Przejście do następnego/ poprzedniego utworu/pliku	Naciśnij ⏮/⏭ na pilocie lub ⏮ / ⏭ na urządzeniu, aby przeskoczyć utwór/plik w trybie zatrzymania. Wciśnij ⏭ na pilocie lub ⏭ na urządzeniu w trakcie odtwarzania w celu przeskoczenia do następnego utworu/pliku. Jeżeli odtwarzanie trwa krócej niż 2 sekundy, naciśnięcie ⏮ na pilocie lub ⏮ na urządzeniu powoduje przeskoczenie do poprzedniego utworu/pliku. Jeżeli odtwarzanie trwa dłużej niż 3 sekundy, naciśnięcie ⏮ na pilocie lub ⏮ na urządzeniu powoduje przeskoczenie do początku danego utworu/pliku..
Bezpośrednie wybieranie ścieżki/pliku	Naciśnij przyciski numeryczne od **0** do **9** na pilocie, aby przejść bezpośrednio do żądanego pliku.
Wyszukiwanie wewnątrz utworu/ plików.	Podczas odtwarzania naciśnij i przytrzymaj przycisk ⏮/⏭ na pilocie lub ⏮ / ⏭ na urządzeniu, następnie zwolnij go w odpowiednim momencie.
Odtwarzać wielokrotnie lub losowo	Naciskaj kilkukrotnie przycisk **REPEAT(MENU)** na pilocie. Patrz uwaga dotycząca zmiany wyświetlacza.

Auto Play

Po otwarciu i zamknięciu podajnika AUDIO/MP3/ WMA CD jest odtwarzane automatycznie.

Automatycznie przełącza się na tryb CD po otwarciu i zamknięciu podajnika jeżeli nie ma płyty.

! Uwaga

- Wyświetlacz zmienia się w następującej kolejności.

USB	MP3/WMA/CD	AUDIO CD
RPT 1	RPT 1	RPT 1
RPT*DIR	RPT DIR	-
RPT ALL	RPT ALL	RPT ALL
RANDOM	RANDOM	RANDOM
OFF	OFF	OFF

*DIR : Katalog

- Podczas odtwarzania listy, dostępne są tylko RPT 1 (POWTARZAJ UTWÓR) oraz RPT ALL (POWTARZAJ WSZYSTKO).
- Nawet po ponownym uruchomieniu urządzenia lub przełączeniu funkcji, można słuchać muzyki ze źródła, gdzie była ostatnio odtwarzana.
- Jeżeli pozostawisz podajnik płyt otwarty przez 5 minut, zamknie się on automatycznie.

Inne operacje

Zaprogramowane odtwarzanie

Funkcja program umożliwia zachowanie ulubionych plików z dowolnej płyty lub urządzenia USB.

Program może zawierać 20 utworów/plików dla każdego nośnika (CD, USB1,USB2). Można zapisać w sumie 60 utworów/plików.

1. W czasie zatrzymania naciśnij **PROGRAM/MEMORY** na pilocie.
2. Naciśnij przycisk ⏮/⏭ na pilocie, aby wybrać utwór/plik.
3. Naciśnij **PROGRAM/MEMORY**, aby zapisać i wybrać następny plik/ścieżkę.
4. Powtórz kroki 2 - 3, aby zapisać więcej utworów/plików. (Można dokonać modyfikacji listy naciskając **PRESET·FOLDER** ∧/∨ wybrać numer programu).
5. Naciśnij ponownie przycisk **PROGRAM/MEMORY**.

Aby uruchomić odtwarzanie listy naciśnij ►/II, po jej wykonaniu.

Uwaga

Podczas tworzenie lub modyfikacji listy zaprogramowanej, tryb powtarzania REPEAT jest wyłączony.

Usuwanie zaprogramowanej listy.

Funkcja usuwanie działa tylko w trybie edycji.

1. W czasie zatrzymania naciśnij **PROGRAM/MEMORY** na pilocie.
2. Przy pomocy **PROGRAM/MEMORY** lub **PRESET·FOLDER** ∧/∨ wybierz utwór.
3. Gdy utwór jest zaznaczony naciśnij **DELETE**.

Uwaga

- W poniższym przypadku lista zaprogramowana zostaje usunięta.
  - Wyjęcie płyty lub odłączenie urządzenia USB.
  - Usunięcie lub nagranie plików w urządzeniu USB.
- W poniższym przypadku program jest wyłączany.
  - Zmiana funkcji na inną.
  - Wyłączenie i włączenie urządzenia.
  - Posłużenie się przyciskami numerycznymi pilota.

Wyszukiwanie folderu

1. Naciskaj wielokrotnie przycisk **PRESET·FOLDER** ∧/∨ na pilocie zdalnego sterowania zdalnego sterowania, aż na wyświetlaczu pojawi się wybrany folder.
2. Naciśnij ►/II aby go odtworzyć. Zostanie odtworzony pierwszy plik w folderze.

Uwaga

- Foldery/Pliki USB/CD są rozpoznawane jak podano poniżej

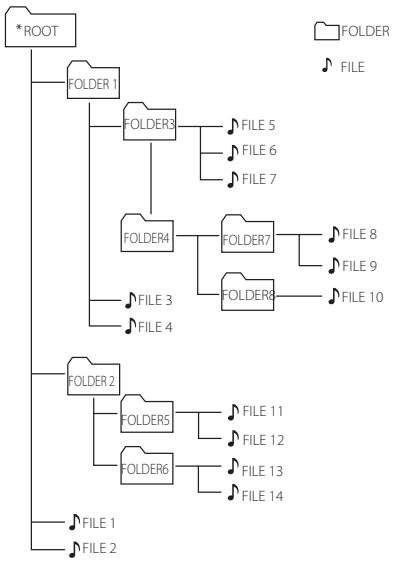

- Jeśli w folderze nie ma żadnego pliku, folder nie zostanie wyświetlony
- Foldery są wyświetlane w następującej kolejności:
  ROOT → FOLDER1 → FOLDER3 →FOLDER7 → FOLDER8 → FOLDER5 → FOLDER6
- Pliki będą odtwarzane od pliku ♪ nr 1 do pliku ♪ nr 14 jeden po drugim.
- Pliki i foldery będą wyświetlane w porządku nagrywania i mogą być wyświetlane różnie w zależności od okoliczności nagrania.
- *ROOT: pierwszy ekran, który jest widoczny po rozpoznaniu urządzenia USB/CD, nazywa się „ROOT”.

Kasowanie pliku MP3/WMA

Możesz skasować plik, folder, lub sformatować naciskając **DELETE**. (Tylko USB)

1. Naciśnij wielokrotnie **DELETE** podczas wybierania pliku MP3/WMA. Ta funkcja jest obsługiwana tylko w stanie zatrzymania. Wyświetlacz zmienia się w następującej kolejności.
   - DEL FILE : Kasuje plik.
   - DEL DIR : Kasuje folder.
   - FORMAT : Formatuje USB.
2. Aby skasować plik/folder lub sformatować naciśnij ►/ II na pilocie lub >II na urządzeniu.
3. Jeśli chcesz opuścić bieżący tryb, naciśnij ■ **ENTER** na pilocie lub □ na urządzeniu.

UWAGA

- Nie wolno odłączać urządzenia USB podczas pracy. (odtwarzanie, kasowanie itp.)
- Aby zapobiec utracie danych zalecane jest regularne wykonywanie kopii zapasowych.
- Funkcja kasowania może nie być obsługiwana odpowiednio do stanu USB.

Chwilowe wyłączenie dźwięku

Naciśnij przycisk **MUTE** na pilocie zdalnego sterowania zdalnego sterowania, aby wyciszyć urządzenie.

Możesz wyciszyć urządzenie, aby na przykład odebrać telefon. Wskaźnik MUTE pojawi sięw oknie wyświetlacza i zacznie migać.

Aby anulować, ponownie naciśnij przycisk **MUTE** lub zmień poziom głośności.

Wyświetlanie informacji o pliku

Podczas odtwarzanie pliku MP3 zawierającego informacje, można wyświetlić je, naciskając przycisk **INFO**.

DEMO

Naciśnij jednokrotnie przycisk **DEMO/SET** przy wyłączonym zasilaniu. Urządzenie włączy się, a na wyświetlaczu pojawi się każda funkcja. Aby skasować funkcję DEMO, ponownie naciśnij przycisk **DEMO/SET**.

Uwaga

Podczas trwania trybu DEMO można korzystać z innych funkcji. Tryb DEMO zostanie chwilowo wyłączony.
- Jeżeli w ciągu 10 sekund nie zostanie naciśnięty żaden przycisk, tryb DEMO powróci automatycznie.

Odtwarzanie AUTO DJ

Auto DJ miesza koniec jednej piosenki z początkiem następnej dla nieprzerwanego odtwarzania. Wyrównuje głośność utworów dla niezakłóconego odtwarzania.

Naciskaj **AUTO DJ** na pilocie lub na urządzeniu, a komunikaty na wyświetlacz będą zmieniały się w następującej kolejności. RANDOM (AUTO DJ RANDOM) -> RPT (AUTO DJ SEQUENTIAL) -> (AUTO DJ OFF)

Tryb	Okienko wyświetlacza	Obsługa
OFF	- (AUTO DJ OFF)	-
RANDOM	RANDOM (AUTO DJ RANDOM)	W tym trybie muzyka jest odtwarzana losowo.
REPEAT	RPT (AUTO DJ SEQUENTIAL)	W tym trybie muzyka jest odtwarzana wielokrotnie.

Uwaga

- Wyszukiwanie fragmentu w utworze i odtwarzanie wielokrotne lub losowe są nieobsługiwane w AUTO DJ.
- W trybie AUTO DJ nie można wyszukiwać folderów, naciskając przycisk **PRESET· FOLDER Λ/V** na pilocie zdalnego sterowania zdalnego sterowania.
- Jeżeli podczas aktywowanego trybu AUTO DJ, przełączysz na inną funkcję lub zatrzymasz muzykę przy pomocy znajdującego się na urządzeniu przycisku ☐ (lub przy pomocy ■ **ENTER** na pilocie), wówczas tryb AUTO DJ zostanie wyłączony.
- Funkcja AUTO DJ nie działa dla plików muzycznych o długości mniejszej niż 60 sekund.
- Podczas nagrywania funkcja AUTO DJ nie jest dostępna.
- Wybrany jest tylko AUTO DJ SEQUENTIAL podczas odtwarzania listy zaprogramowanej.

Korzystanie z radia

Upewnij się, że antena FM jest podłączona. (patrz strona 15)

Słuchanie radia

1. Naciskaj **FUNCTION**, aż w okienku wyświetlacza pojawi się FM.
   Wybrana zostanie ostatnio słuchana stacja.
2. Strojenie automatyczne : Naciśnij i przytrzymaj **TUNING -/+** na pilocie zdalnego sterowania lub **I<< / >>I** na urządzeniu przez około 2 sekundy do momentu aż wskaźnik częstotliwości zacznie się zmieniać, następnie puść przycisk. Przeszukiwanie zatrzymuje się po znalezieniu stacji.

   Strojenie ręczne : Naciśnij wielokrotnie **TUNING -/+** na pilocie lub **I<< / >>I** na urządzeniu.
3. Dostosuj głośność, naciskając **VOL +/-** na pilocie zdalnego sterowania zdalnego sterowania lub wielokrotnie przekręcaj pokrętło głośności na urządzeniu.

Zapisywanie stacji radiowych

Można zapisać 50 stacji dla pasma FM.

Przed rozpoczęciem strojenia należy upewnić się, że głośność nie jest ustawiona na zbyt wysokim poziomie.

1. Naciskaj **FUNCTION**, aż w okienku wyświetlacza pojawi się FM.
2. Wybierz żądaną częstotliwość naciskając **TUNING-/+** na pilocie lub **I<< / >>I** na urządzeniu.
3. Naciśnij przycisk **PROGRAM/MEMORY**. W okienku wyświetlacza zacznie migać numer.
4. Przy pomocy **PRESET·FOLDER Λ/V** można wybrać dowolny numer dla zapamiętywanej stacji.
5. Naciśnij na pilocie **PROGRAM/MEMORY**. Stacja jest zapisana.
6. Powtórz kroki 2 do 5 w celu zaprogramowania innych stacji.
7. Aby posłuchać zaprogramowanej stacji naciśnij **PRESET·FOLDER Λ/V** lub przyciski numeryczne od **0** do **9**.

Usuwanie wszystkich zapisanych stacji

1. Nacisnąć i przytrzymać **PROGRAM/MEMORY** przez dwie sekundy. Na wyświetlaczu będzie migać komunikat „ERASEALL".
2. Nacisnąć **PROGRAM/MEMORY** aby usunąć wszystkie zapisane stacje.

Polepszenie słabego odbioru stacji FM

Naciśnij przycisk ▶/II na pilocie zdalnego sterowania lub ≻II na urządzeniu. Tryb odbioru radia zmieni się ze stereo na mono. Zazwyczaj powoduje to poprawę jakości odbioru.

Przeglądanie informacji na temat stacji radiowej

Tuner FM wyposażony jest w system Radio Data System (RDS). Pokazuje informacje na temat słuchanej stacji radiowej. Naciśnij kilkakrotnie przycisk **RDS/SET** na pilocie lub **DEMO/RDS** na urządzeniu, aby przejść przez różne typy danych:

PS (Programme Service Name)
Na wyświetlaczu pojawi się nazwa kanału.

PTY (Rozpoznanie typu programu)
Na wyświetlaczu pojawia się typ programu (np. jazz lub wiadomości).

RT (Radio - Tekst)
Komunikat tekstowy "text" zawiera specjalne informacje nadawane przez daną stację radiową. Ten tekst może przewijać się na wyświetlaczu.

CT (Czas kontrolowany przez kanał)
Pokazuje czas podawany przez stację.

Naciskając przycisk **RDS/SET** na pilocie lub **DEMO/RDS** na urządzeniu, można wyszukiwać stacje radiowe według typu programu. Na wyświetlaczu pojawi się ostatnio używany kod **PTY**. Aby wybrać typ szukanego programu, naciskaj przyciski PTY. Naciśnij i przytrzymaj **TUNING -/+**. Tuner rozpocznie automatyczne szukanie. Wyszukiwanie zatrzyma się, gdy odnaleziona zostanie odpowiednia stacja.

Regulacja dźwięku

Ustawienie trybu przestrzennego surround

Ten system posiada określoną ilość wcześniej ustawianych pól dźwięku surround. Przy pomocy przycisku **SOUND EFFECT** na pilocie, można wybrać tryb dźwiękowy.

Wyświetlane elementy dla korektora mogą się różnić w zależności od źródła dźwigu oraz ustawionych efektów.

NA WYŚWIETLACZU	Opis
NATURAL	Możesz cieszyć się komfortowym i naturalnym dźwiękiem.
AUTO EQ	Korektor ustawia się automatycznie w zależności od typu dźwięku zapisanego w ID3 Tag dla pliku MP3.
POP CLASSIC JAZZ ROCK	Tryb ten daje autentyczną atmosferę dźwięku oraz jednocześnie odczucie uczestniczenia w prawdziwym koncercie muzyki pop, jazz lub klasycznej.
MP3 -- OPT	Tryb zoptymalizowany dla plików MP3. Wzmacnia tony wysokie.
BASS	Wzmocnienie dźwięku w zakresie wysokim, niskim oraz efektu surround.
LOUDNESS	Poprawa jakości dźwięku dla sopranów i basów.
FOOT BALL	Możesz cieszyć się efektem dźwiękowym FOOTBALL STADIUM.
BYPASS	Możesz cieszyć się dźwiękiem bez korektora.

Uwaga

- W przypadku niektórych głośników, dźwięk może być cichy lub w ogóle nie słyszalny w zależności od jego trybu.
- Po zmianie źródła wejściowego lub w niektórych przypadkach nawet po zmianie ścieżki dźwiękowej, może być konieczne ponowne ustawienie trybu surround.
- Po naciśnięciu przycisku **BASS BLAST** na urządzeniu można bezpośrednio wybrać BYPASS lub BASS BLAST.

Ustawianie zegara

1. Włączyć urządzenie.
2. Naciśnij i przytrzymaj przycisk **CLOCK**.
3. Wybierz tryb czasu naciskając **I◄◄ / ►►I** na pilocie.

   - AM 12:00 (dla wyświetlania AM oraz PM) lub 0:00 (dla zegara 24 godzinnego).
4. Naciśnij **RDS/SET** aby potwierdzić ustawienie.
5. Wybierz godziny naciskając **I◄◄ / ►►I** na pilocie.
6. Naciśnij **RDS/SET**.
7. Wybierz minuty naciskając **I◄◄ / ►►I** na pilocie.
8. Naciśnij **RDS/SET**.

Urządzenie jako budzik

1. Włącz urządzenie.
2. Naciśnij i przytrzymaj **ALARM**.
3. Przy pomocy **I◄◄ / ►►I** na pilocie ustaw godzinę oraz minuty i naciśnij przycisk **RDS/SET**, aby zapisać.
4. Przy pomocy **I◄◄ / ►►I** na pilocie ustaw funkcję i naciśnij przycisk **RDS/SET**, aby zapisać.
5. Przy pomocy **I◄◄ / ►►I** na pilocie ustaw głośność i naciśnij przycisk **RDS/SET**, aby zapisać. Ikona zegara "🕒" informuje o tym, że alarm jest włączony.

Uwaga

- Po ustawieniu zegara, czas można kontrolować po naciśnięciu przycisku **CLOCK** nawet, gdy odtwarzacz jest wyłączony.
- Po ustawieniu zegara oraz alarmu, można kontrolować ikonę alarmu "🕒" po naciśnięciu przycisku **CLOCK** nawet, gdy odtwarzacz jest wyłączony.
- Po ustawieniu zegara oraz alarmu, można kontrolować ikonę alarmu "🕒" i jego ustawienie po naciśnięciu przycisku **ALARM** nawet, gdy urządzenie jest wyłączone.
- Przy pomocy przycisku **ALARM**, można **ALARM** włączyć lub wyłączyć.

Ustawianie timera zasypiania

Naciskaj przycisk **SLEEP**, aby wybrać czas do wyłączenia od 10 do 180 minut. Po tym czasie urządzenie wyłączy się.

Jeżeli chcesz wyłączyć funkcję zasypiania, naciskaj przycisk **SLEEP**, dotąd aż pojawi się komunikat "SLEEP 10", następnie naciśnij jeszcze raz przycisk **SLEEP**.

Uwaga

- Możesz sprawdzić pozostający do wyłączenia czas.
- Naciśnij **SLEEP**. W okienku wyświetlacza pojawi się pozostający do wyłączenia czas.

DIMMER (ŚCIEMNIACZ)

Naciśnij **SLEEP** raz. Okno wyświetlacza będzie ciemniejsze o połowę. Aby anulować, naciśnij wielokrotnie **SLEEP** aż do wyłączenia przyciemnienia.

Automatyczne wyłączenie zasilania

Urządzenie wyłączy się aby ograniczyć zużycie energii elektrycznej w przypadku, gdy urządzenie główne nie jest podłączone do urządzenia zewnętrznego, i nie jest wykorzystywane przez 20 minut. Tak jak to urządzenie po sześciu godzinach od kiedy urządzenie główne zostało podłączone do innego urządzenia za pomocą wejścia analogowego.

Funkcje zaawansowane

Słuchanie muzyki z urządzenia zewnętrznego

To urządzenie może być wykorzystywane do odtwarzania muzyki pochodzącej z wielu typów urządzeń zewnętrznych. (patrz strona 16)

1. Podłącz urządzenie zewnętrzne do gniazda **AUX IN(L/R)** lub **PORT. IN**.
2. Włącz urządzenie naciskając ⏻ na pilocie lub ⏻/❙ na urządzeniu.
3. Wybierz funkcję AUX lub PORTABLE, naciskając **FUNCTION**.
4. Włącz urządzenie zewnętrzne i uruchom w nim odtwarzanie.

Nagrywanie do USB

Możesz nagrywać dźwięk z różnych źródeł na USB. (CD, USB, AUX, PORTABLE, FM)

1. Podłącz urządzenie USB do jednostki.
2. Przy pomocy przycisku **FUNCTION** wybierz funkcję.
   Nagrywanie jednego utworu/pliku – Możesz nagrać na USB po odtworzeniu żądanego utworu/pliku.
   Nagrywanie wszystkich utworów/plików - Możesz nagrać na USB po zatrzymaniu.
   Nagrywanie listy programu - Po przejściu do listy programu, możesz ją nagrać na USB. (patrz strona 18)
3. Rozpocznij nagrywanie, naciskając przycisk **USB REC** na pilocie zdalnego sterowania lub R **USB REC.** na urządzeniu.
   -Jeśli podłączysz zarówno USB1 i USB2, naciśnij **USB REC** na pilocie zdalnego sterowania zdalnego sterowania lub R **USB REC.** na urządzeniu, gdy USB1 lub USB2, które chcesz nagrać, miga na wyświetlaczu.
4. Aby zatrzymać nagrywanie, naciśnij ■ **ENTER** na pilocie zdalnego sterowania lub □ na urządzeniu.

Chwilowe zatrzymanie nagrywania

Podczas nagrywania naciśnij ▶/❚❚ na pilocie zdalnego sterowania lub ❯❚❚ na urządzeniu, aby zatrzymać nagrywanie. Naciśnij ten przycisk ponownie, aby zrestartować nagrywanie. (Tylko Tuner, AUX, urządzenie przenośne)

Aby wybrać szybkość transmisji bitów dla nagrywania oraz jego szybkość

1. Wciśnij **USB REC** na pilocie zdalnego sterowania lub R **USB REC.** na urządzeniu przez 3 sekundy.
2. Użyj ⏮/⏭ na pilocie zdalnego sterowania lub ❙≪ / ≫❙ na urządzeniu, aby wybrać szybkość transmisji bitów.
3. Naciśnij ponownie **USB REC** na pilocie zdalnego sterowania zdalnego sterowania lub R **USB REC.** na urządzenie, aby wybrać prędkość nagrywania.
4. Naciśnij ⏮/⏭ na pilocie zdalnego sterowania lub ❙≪ / ≫❙ na urządzeniu, aby wybrać szybkość nagrywania : (tylko AUDIO CD)

   X1 SPEED
   - Podczas nagrywania można słuchać muzyki.

   X2 SPEED
   - Można tylko nagrywać plik muzyczny.

5. Naciśnij **USB REC** na pilocie zdalnego sterowania lub R **USB REC.** na urządzeniu, aby zakończyć ustawianie.

Kopiowanie USB na USB

Dzięki tej funkcji można kopiować dźwięk z różnych źródeł z USB1 do USB2.

1. Podłącz urządzenie USB zawierające żądane pliki dźwiękowe do USB1.
2. Podłącz inne urządzenie USB do USB2.
3. Rozpocznij nagrywanie, naciskając **USB REC** na pilocie zdalnego sterowania lub R **USB REC.** na urządzeniu.
4. Aby zatrzymać nagrywanie, naciśnij ■ **ENTER** na pilocie zdalnego sterowania lub □ na urządzeniu.

Wykonywanie nieautoryzowanych kopii materiałów chronionych przed kopiowaniem takich jak programy komputerowe, pliki, audycje lub nagrania dźwiękowe może być niezgodne z zasadami praw autorskich i może być przestępstwem. Urządzenie to nie może być wykorzystywane do tego celu.
Zachowaj odpowiedzialność
Szanuj prawa autorskie

Uwaga

- Można sprawdzić na ekranie procentowy postęp nagrywania dla USB (tylko MP3/ WMACD).
- Podczas nagrywania MP3/ WMA, nie słychać dźwięku.
- Jeśli nagrywanie zostanie zatrzymane podczas odtwarzania, plik nagrywany w tym czasie zostanie zapisany. (Za wyjątkiem plików MP3/WMA)
- Nie wolno odłączać urządzenia USB, podczas nagrywania USB. Spowoduje to powstanie niekompletnego pliku, który nie będzie mógł być usunięty na komputerze PC.
- Jeśli nagrywanie USB nie działa, na wyświetlaczu pojawią się komunikaty "NO USB", "ERROR", "FULL" lub "NO REC".
- Czytnik wielu kart lub zewnętrzny dysk twardy HDD nie mogą być używane do nagrywania USB.
- Podczas długiego nagrywania, plik nagrywany jest z szybkością 512 Mb.
- Nie można nagrać więcej plików niż 999.
- Nie można nagrywać w trybie AUTO DJ.
- Zapis będzie odbywał się w następujący sposób.

AUDIO CD	MP3/WMA
CD_REC TRK_001 TRK_002	FILE_REC ABC(File name) DEF(File name)
inne źródła*	TUNER
OTHERS _REC AUDIO_001 AUDIO_002	TUNER_REC AUDIO _001 _87-5FM AUDIO _002 _88-2FM

TUNER : Pokazana jest aktualna częstotliwość nagrywania.

* : AUX i podobne.

Rozwiązywanie problemów

PROBLEM	PRZYCZYNA & KOREKTA
Brak zasilania.	• Kabel zasilania nie jest podłączony. Podłączyć kabel zasilania. • Sprawdź, czy nie nastąpiła przerwa w zasilaniu elektrycznym. Sprawdzić działanie przez obsługę innych urządzeń elektronicznych.
Brak dźwięku.	• Sprawdź, czy została wybrana prawidłowa funkcja. Naciśnij **FUNCTION** i sprawdź wybrane. • Przewody głośnika nie są prawidłowo podłączone. Podłącz przewody prawidłowo.
Urządzenie nie rozpoczyna odtwarzania.	• Włożono płytę, którą nie można odtworzyć. Włożyć płytę, którą można odtworzyć. • Nie włożono płyty. Włożyć płyt. • Płyta jest zabrudzona. Wyczyścić płytę. (patrz strona 28) • Płyta jest włożona odwrotnie. Umieścić płytę stroną zadrukowaną do góry.
Stacje radiowe nie są odbierane właściwie.	• Antena jest źle podłączona lub ustawiona. Podłącz dokładnie antenę. • Siła sygnału stacji radiowej jest zbyt słaba. Ręcznie dostrój stację. • Żadna stacja nie została zapamiętana lub stacje zostały usunięte (przy strojeniu skanującym). Ustaw stacje radiowe – więcej szczegółowych informacji można znaleźć na stronie 20.
Pilot zdalnego sterowania nie działa poprawnie.	• Pilot zdalnego sterowania znajduje się za daleko od urządzenia. Używać pilota w odległości do 7 m (23ft). • Na drodze pomiędzy pilotem a urządzeniem znajduje się przeszkoda. Usuń przeszkody. • Bateria w pilocie jest za słaba. Zmienić baterie na nowe.

Dane techniczne

Ogólne			
Model	CM4540	CM4440	CM4340
Zasilanie	Patrz główna etykieta.		
Pobór mocy	Patrz główna etykieta.		
Wymiary (Szer. x Wys. x Głęb.)	(206 x 308 x 284) mm		
Masa netto (około)	3,0 kg	3,0 kg	3,0 kg
Temperatura robocza	5 °C do 35 °C (41 °F do 95 °F)		
Wilgotność robocza	5 % do 90 %		
Zasilanie Bus Power	5 V ⎓ 500 mA		

Wejścia	
AUX IN	2,0 Vrms (1 kHz, 0 dB), 75 Ω, RCA jack (L, R)
Gniazdo wejściowe	1,2 Vrms (gniazdo stereo 3,5 mm)

Tuner	
FM Tuning Range	87,5 do 108,0 MHz lub 87,50 do 108,00 MHz

Wzmacniacz				
Model		CM4540	CM4440	CM4340
Tryb stereo		200W + 200 W (3 Ω przy 1 KHz, THD 20 %)	200 W + 200 W (3 Ω przy 1 KHz, THD 20 %)	110 W + 110 W (4 Ω przy 1 KHz, THD 20 %)
Tryb Surround	Przedni	200 W + 200 W (3 Ω przy 1 KHz, THD 20 %)	200 W + 200 W (3 Ω przy 1 KHz, THD 20 %)	110 W + 110 W (4 Ω przy 1 KHz, THD 20 %)
	Subwoofer	200 W (3 Ω przy 60 Hz, THD 20 %)		

CD	
Częstotliwość	100 do 20,000 Hz
Proporcja sygnału do szumu	75 dB
Zakres dynamiczny	75 dB

Głośnik dane techniczne

Głośnik przedni		
Model	CMS4540F	CMS4340F
Typ	2 dwudrożne głośniki	
Impedancja	3 Ω	4 Ω
Wejściowa moc znamionowa	200 W	110W
Maksymalna moc wejściowa	400 W	220 W
Wymiary (Szer.x Wys. x Głęb.)	(266 x 306 x 263) mm	(200 x 306 x 200) mm
Masa netto	3,1 kg	2,2 kg

Subwoofer głośnik	
Model	CMS4540W
Typ	1 głośnik jednodrożny
Impedancja	3 Ω
Wejściowa moc znamionowa	200 W
Maksymalna moc wejściowa	400 W
Wymiary (Szer.x Wys. x Głęb.)	(266 x 306 x 232) mm
Masa netto	4,7 kg

- Projekt i specyfikacje mogą ulec zmianom bez powiadomienia.

Konserwacja

Obsługa urządzenia

Wysyłanie urządzenia

Proszę zachować oryginalne opakowanie i materiały pakunkowe. W razie konieczności wysłania urządzenia, w celu zapewnienia najlepszej ochrony, zapakuj ponownie urządzenie tak jak było zapakowane oryginalnie w fabryce.

Utrzymywanie czystości powierzchni zewnętrznych

Nie używać w pobliżu urządzenia cieczy agresywnych takich jak środki owadobujcze.

Czyszczenie z dużą siłą może zniszczyć powierzchnię.

Nie pozostawiać przez dłuższy czas produktów gumowych lub plastikowych w kontakcie z urządzeniem.

Czyszczenie urządzenia

Odtwarzacz należy czyścić miękką szmatką. Jeżeli powierzchnie są mocno zabrudzone, użyj miękkiej szmatki lekko zwilżonej w roztworze delikatnego detergentu. Nie stosuj rozpuszczalników takich jak alkohol, benzyna, rozcieńczalniki, ponieważ mogą uszkodzić powierzchnię urządzenia.

Konserwacja urządzenia

Urządzenie to jest bardzo precyzyjne i zaawansowane technologicznie. Jeżeli soczewki optyczne oraz części napędu płyty są brudne lub zużyte, jakość obrazu może być pogorszona. Szczegółowe informacje można uzyskać w najbliższym autoryzowanym centrum serwisowym.

Uwagi dotyczące płyt

Obchodzenie się z płytami

Nigdy nie nalepiać na płytę papieru lub taśmy samoprzylepnej.

Przechowywanie płyt

Po odtworzeniu schować płytę do futerału. Nie wystawiać płyt na bezpośrednie działanie promieni słonecznych lub źródeł ciepła, i nigdy nie zostawiać ich w zaparkowanym samochodzie wystawionych na działanie słońca.

Czyszczenie płyt

Nie używać rozpuszczalników takich jak alkohol, benzyna, rozcieńczalniki, czy powszechnie dostępne środki czyszczące lub antystatyczne aerozole służące do czyszczenia starszych płyt winylowych.



CM4340-DU.DPOLLLK_POL_0147.indd 30 2014-04-29 2:16:13