HYUNDAI

KR 615

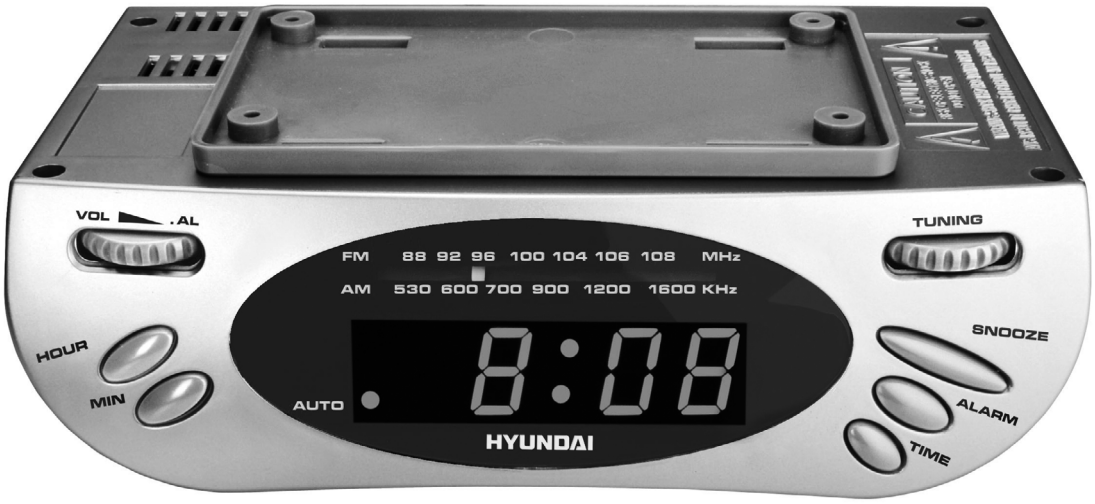

NÁVOD K POUŽITÍ / NÁVOD NA POUŽITIE
INSTRUKCJA OBSŁUGI / INSTRUCTION MANUAL
HASZNÁLATÍ ÚTMUTATÓ

KUCHYŇSKÉ RÁDIO AM/FM S BUDÍKEM
KUCHYNSKÉ RÁDIO AM/FM S BUDÍKOM
RADIO KUCHENNE AM/FM Z ZEGAREM ORAZ BUDZIKIEM
AM/FM KITCHEN ALARM CLOCK RADIO
KONYHAI AM/FM RÁDIÓ ÉBRESZTŐÓRÁVAL

CE

POUZE PRO POUŽITÍ V DOMÁCNOSTI A INTERIÉRU

Před použitím přístroje si přečtěte tento návod a uschovejte jej k pozdějšímu nahlédnutí.

UMÍSTĚNÍ OVLÁDACÍCH PRVKŮ

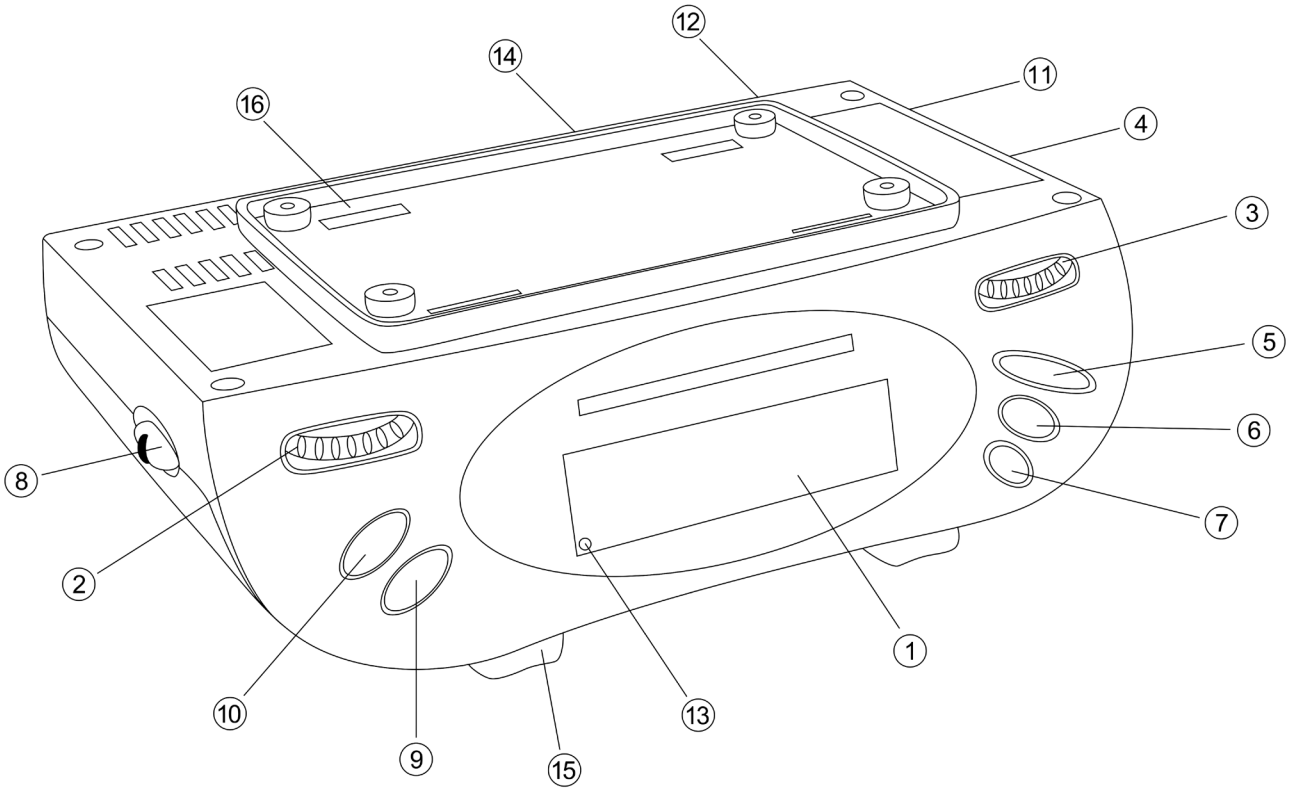

1) Displej LED digitálních hodin
2) Ovládání hlasitosti – zapnutí/vypnutí bzučáku
3) Knoflík ladění stanic
4) Volič pásem
5) Tlačítko pro přispání SNOOZE
6) Tlačítko nastavení budíku
7) Tlačítko nastavení času
8) Tlačítko zapnutí/vypnutí odpočítávání
9) Tlačítko nastavení minut
10) Tlačítko nastavení hodin
11) Volič funkcí
12) Anténa FM
13) Indikátor automatického nastavení
14) Kryt prostoru pro baterie
15) Stojánek na stůl
16) Instalační panel

MONTÁŽ PŘÍSTROJE

1) Sejměte instalační panel z rádia jeho zatlačením směrem dozadu.
2) Pomocí přiložených šroubů upevněte instalační panel pod skříňku.

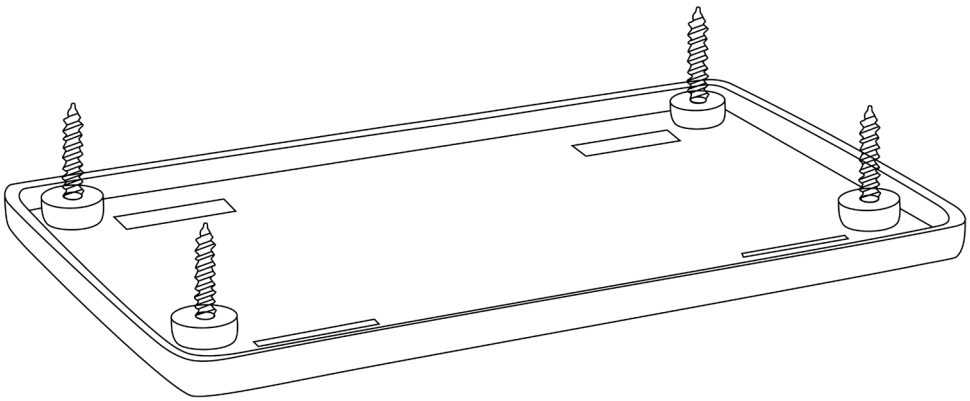

3) Přiložte horní stranu rádia (**A**) k instalačnímu panelu a zatlačte rádio směrem dozadu (**B**), až zaklapne.

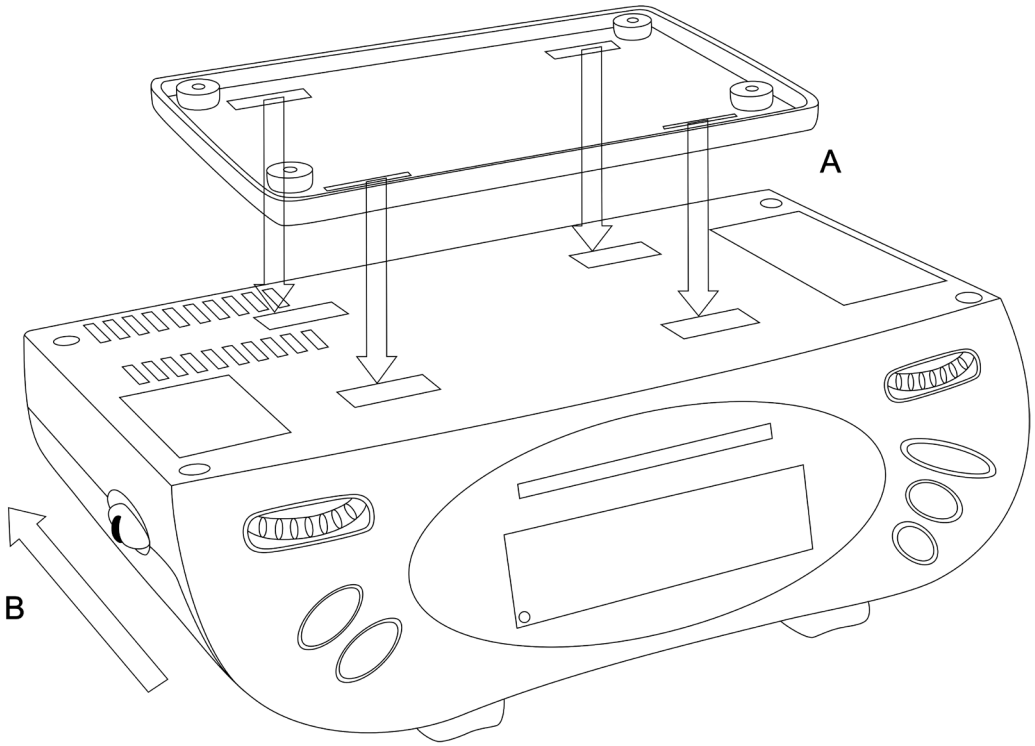

4) Nastavte přepínač funkcí (11) a tlačítko zapnutí a vypnutí odpočítávání (8) na „OFF“ (Vypnuto). Zapojte síťový kabel do zásuvky. Tím se zapne napájení.

DŮLEŽITÉ!
- **Nikdy nezapojujte síťový kabel do elektrické zásuvky dříve, než dokončíte montáž přístroje.**
- **Přístroj instalujte v blízkosti elektrické zásuvky a tam, kde je snadno dostupná.**
- **Nepoužívejte měnič ani prodlužovací kabel.**
- **Přístroj instalujte co nejdále od zdrojů rušení, jako je lednice, mikrovlnná trouba, zářivky, atd.**
- **Mezi přístrojem a stěnou musí být vzdálenost nejméně 6,5 cm.**
- **Z důvodu rizika požáru nestavte pod přístroj topné ani varné spotřebiče.**

NASTAVENÍ ČASU HODIN

1) Zapojte síťovou šňůru do zásuvky. Displej hodin bude blikat, čímž signalizuje přerušení napájení a nesprávné zobrazení času.
2) Správný čas nastavíte stisknutím tlačítka pro nastavení času (7) a současným stisknutím tlačítka pro nastavení hodin (10) nebo minut (9), dokud se nezobrazí požadovaný údaj. **Nezapomeňte, že tlačítko zapnutí a vypnutí odpočítávání (8) musí být v poloze „OFF“ (Vypnuto).**
3) Otevřete kryt prostoru pro baterie (14) na dolní straně přístroje a vložte 9V baterii 6LR61/6F22 (nebo její ekvivalent). Tato baterie má za úkol uchování údajů o času buzení a zajištění provozu hodin i v případě odpojení ze sítě nebo přerušení napájení. Pokud k tomu dojde, hodiny si budou pamatovat čas, avšak nebudou jej zobrazovat.

POZNÁMKA: V případě provozu pouze na baterii zůstane přesnost hodin zachována jen po krátký časový úsek. Proto je třeba co nejdříve obnovit napájení ze sítě.

NASTAVENÍ ČASU BUDÍKU

1) Čas budíku nastavíte stisknutím tlačítka nastavení budíku (6) a současně tlačítka pro nastavení hodin (10) nebo minut (9), dokud se nezobrazí požadovaný čas buzení.
2) Pokud chcete překontrolovat čas budíku, stačí stisknout tlačítko nastavení budíku (6) a na displeji se objeví přednastavený čas budíku.

PROVOZ RÁDIA

Pásmo AM využívá zabudovanou směrovou anténu. Otáčením přístroje nalaďte nejlepší příjem. Pro příjem FM je třeba zcela rozvinout drátovou anténu pro FM (12) na zadní straně přístroje.

1) Nastavte přepínač funkcí (11) do polohy „ON“ (Zapnuto).
2) Nastavte přepínač pásem (4) na požadované pásmo.
3) Požadovanou stanici nalaďte pomocí ladícího knoflíku (3).
4) Nastavte požadovanou hlasitost ovladačem hlasitosti (2).
5) Rádio vypnete přepnutím přepínač funkcí (11) do polohy „OFF“ (Vypnuto).

PROBUZENÍ RÁDIEM

Po volbě požadované stanice a nastavení požadované hlasitosti poslechu postupujte následovně:

1) Řiďte se pokyny pro „NASTAVENÍ ČASU BUDÍKU“ výše.
2) Jakmile máte nastavený požadovaný čas budíku, nastavte přepínač funkcí (11) do polohy „AUTO“.
3) Rádio se automaticky zapne v přednastaveném čase budíku.
4) Buzení můžete dočasně na 9 minut vypnout jedním stisknutím tlačítka pro přispání SNOOZE (5).
5) Stisknutím tlačítka nastavení budíku (6) vypnete rádio. Budík se opět aktivuje po 24 hodinách, nebude-li přepínač funkcí (11) nastaven na „OFF“ (Vypnuto).

PROBUZENÍ BZUČÁKEM

1) Viz pokyny pro „NASTAVENÍ ČASU BUDÍKU“ výše.
2) Jakmile máte nastavený požadovaný čas budíku, nastavte přepínač funkcí (11) do polohy „AUTO“.
3) Otáčejte knoflíkem ovládání hlasitosti – zapnutí/vypnutí bzučáku (2) proti směru hodinových ručiček až na doraz, čímž aktivujete funkci bzučáku.
4) Zvuk budíku se automaticky zapne v přednastaveném čase budíku.
5) Buzení můžete dočasně na 9 minut vypnout jedním stisknutím tlačítka pro přispání Snooze (5).
6) Stisknutím tlačítka nastavení budíku (6) bzučák vypnete. Budík se opět aktivuje po 24 hodinách, pokud nebude přepínač funkcí (11) nastaven na „OFF“ (Vypnuto).

NASTAVENÍ ČASOVAČE ODPOČÍTÁVÁNÍ

Alarm po uplynutí nastaveného času lze nastavit od 1 minuty do 1 hodiny 59 minut.

1) Nastavte přepínač funkcí (11) do polohy „ON“ (Zapnuto) nebo „OFF“ (Vypnuto).
2) Přepínač zapnutí a vypnutí odpočítávání (8) přepněte do polohy „ON“ (Zapnuto).
3) Tlačítky pro nastavení hodin (10) nebo minut (9) nastavte požadovaný čas.
4) Časovač spustí odpočítávání, a jakmile nastavená doba časovač vyprší, rozezní se alarm.
5) Chcete-li časovač odpočítávání vypnout, přesuňte přepínač zapnutí a vypnutí odpočítávání (8) do polohy „OFF“ (Vypnuto).

ČIŠTĚNÍ

Skříň přístroje čistěte měkkou tkaninou navlhčenou ve vodě nebo slabém čistícím roztoku. Nepoužívejte rozpouštědla jako líh, benzín nebo ředidla, protože mohou poškodit povrchovou úpravu skříně přístroje. Před čištěním se ujistěte, že je přístroj odpojen od síťového napájení.

UPOZORNĚNÍ

1) Zajistěte kolem přístroje minimální vzdálenost potřebnou k dostatečnému větrání. Větrání nesmíte bránit zakrytím ventilačních otvorů, například novinami, ubrusy, záclonami, atd.
2) Na přístroj nestavte zdroje otevřeného ohně, například zapálené svíčky.
3) Přístroj nesmí být vystaven kapající ani tekoucí vodě a nesmí se na něj stavět předměty naplněné tekutinami, například vázy.
4) Nestavte přístroj do uzavřených regálů nebo polic bez dostatečného odvětrávání.
5) Tam, kde se síťová zástrčka používá jako odpojovací zařízení, musí zůstat snadno přístupná.
6) Je třeba věnovat pozornost ekologickým aspektům likvidace baterií.
7) Používejte přístroj v mírném klimatu.
8) V případě nesprávného vložení baterie hrozí její roztržení. Baterie vyměňujte pouze za stejný nebo ekvivalentní typ.
9) Baterie (balení baterií nebo instalované baterie) se nesmí vystavovat nadměrnému teplu, například přímému slunečnímu svitu, ohni a podobně.

TECHNICKÉ SPECIFIKACE

Zdroj napájení:	střídavý proud 230 V / 50 Hz
Kmitočtový rozsah:	AM: 530 – 1600 kHz FM: 88 – 108 MHz
Baterie (pro zálohování hodin):	1 x 9 V baterie velikosti 6LR61 / 6F22 (nebo ekvivalentní) (není přiložena)
Dodávané příslušenství:	1 ks instalační panel, 4 ks šroubů
Rozměry:	205x75x130 mm
Hmotnost (NETTO):	540 g

Typový štítek se nachází na horním straně přístroje.

Vyhrazujeme si právo změnit technické specifikace.

VAROVÁNÍ: NEVYSTAVUJTE SPOTŘEBIČ DEŠTI NEBO VLHKOSTI ABYSTE PŘEDEŠLI VZNIKU POŽÁRU NEBO ÚRAZU ELEKTRICKÝM PROUDEM. VŽDY SPOTŘEBIČ VYPNĚTE ZE ZÁSUVKY KDYŽ JEJ NEPOUŽÍVÁTE NEBO PŘED OPRAVOU. V PŘÍSTROJI NEJSOU ŽÁDNÉ ČÁSTI OPRAVITELNÉ SPOTŘEBITELEM. VŽDY SE OBRACEJTE NA KVALIFIKOVANÝ AUTORIZOVANÝ SERVIS. PŘÍSTROJ JE POD NEBEZPEČNÝM NAPĚTÍM .

Informace o ochraně životního prostředí

Udělali jsme to nejlepší pro snížení množství obalů a zajistili jsme jejich snadné rozdělení na 3 materiály: lepenka, papírová drť a roztažený polyetylén. Tento přístroj obsahuje materiály, které mohou být po demontáži specializovanou společností recyklovány. Dodržujte prosím místní nařízení týkající se nakládání s balícími materiály, vybitými bateriemi a starým zařízením.

Likvidace starého elektrozařízení a použitých baterií a akumulátorů

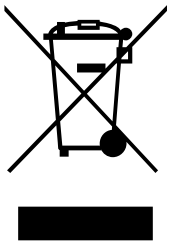

Tento symbol na výrobku, jeho příslušenství nebo na jeho obalu označuje, že s výrobkem nesmí být nakládáno jako s domácím odpadem. Po ukončení životnosti odevzdejte prosím výrobek nebo baterii (pokud je přiložena) v příslušném místě zpětného odběru, kde bude provedena recyklace tohoto elektrozařízení a baterií. V Evropské unii a v ostatních evropských zemích existují místa zpětného odběru vysloužilého elektrozařízení. Tím, že zajistíte správnou likvidaci výrobku, můžete předejít možným negativním následkům pro životní prostředí a lidské zdraví, které se mohou v opačném případě projevit jako důsledek nesprávné manipulace s tímto výrobkem nebo baterií či akumulátorem. Recyklace materiálů přispívá k ochraně přírodních zdrojů. Z tohoto důvodu prosím nevyhazujte vysloužilé elektrozařízení a baterie/akumulátory do domovního odpadu.

Informace o tom, kde je možné vysloužilé elektrozařízení zdarma odložit, získáte u vašeho prodejce, na obecním úřadě nebo na webu **www.asekol.cz**. Informace o tom, kde můžete zdarma odevzdat použité baterie nebo akumulátory, získáte také u vašeho prodejce, na obecním úřadě a na webu **www.ecobat.cz**.

Dovozce zařízení je registrován u kolektivního systému ASEKOL s. r. o. (pro recyklaci elektrozařízení) a u kolektivního systému ECOBAT s. r. o. (pro recyklaci baterií a akumulátorů).

Výrobce: HP TRONIC Zlín, spol. s r. o., Prštné-Kútiky 637, Zlín, 760 01

LEN PRE POUŽITIE V DOMÁCNOSTI A INTERIÉRI

Pred použitím prístroja si prečítajte tento návod a uschovajte ho k neskoršiemu nahliadnutiu.

UMIESTNENIE OVLÁDACÍCH PRVKOV

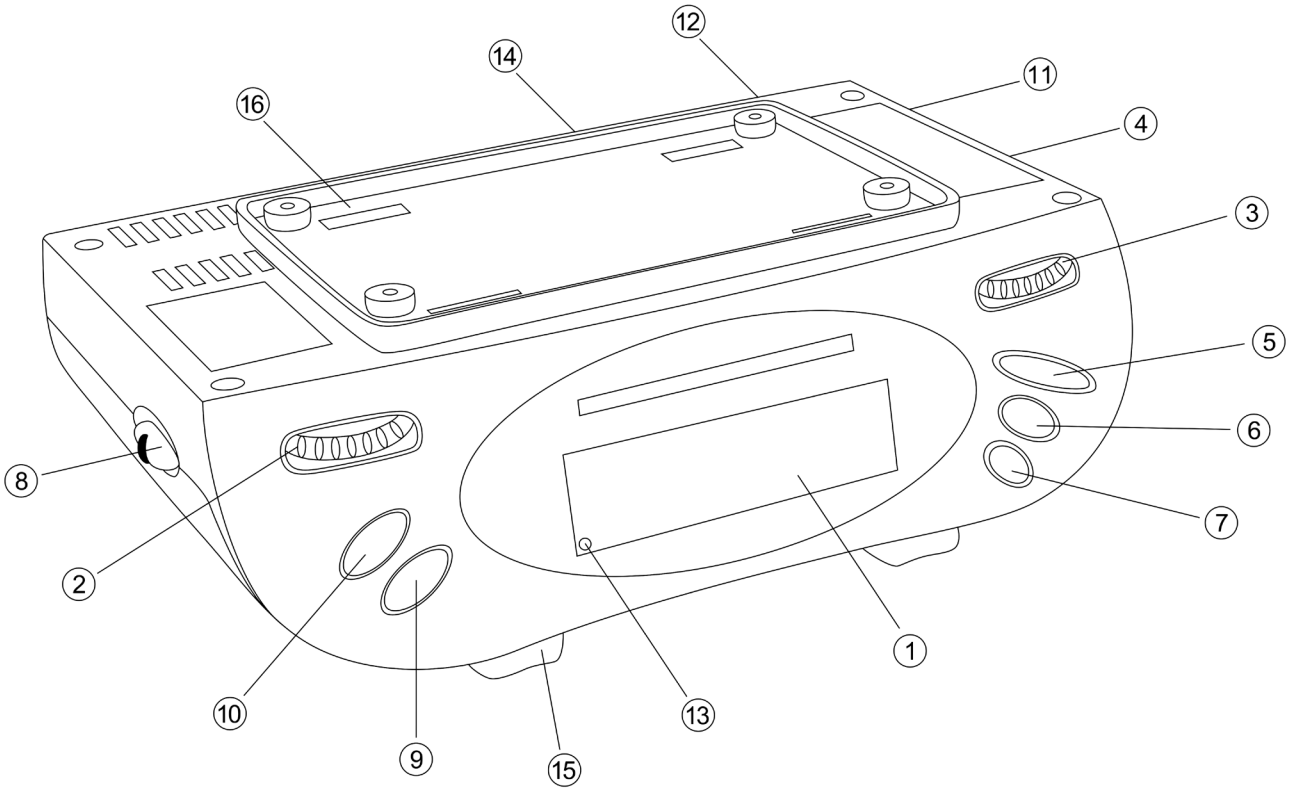

1) Displej LED digitálnych hodín
2) Ovládanie hlasitosti – zapnutie/vypnutie bzučiaku
3) Gombík ladenia staníc
4) Volič pásiem
5) Tlačidlo pre prispanie SNOOZE
6) Tlačidlo nastavenia budíka
7) Tlačidlo nastavenia času
8) Tlačidlo zapnutia/vypnutia odpočítavania
9) Tlačidlo nastavenia minút
10) Tlačidlo nastavenia hodín
11) Volič funkcií
12) Anténa FM
13) Indikátor automatického nastavenia
14) Kryt priestoru pre batérie
15) Stojanček na stôl
16) Inštalačný panel

MONTÁŽ PRÍSTROJA

1) Zložte inštalačný panel z radia jeho zatlačením smerom dozadu.
2) Pomocou priložených skrutiek upevnite inštalačný panel pod skrinku.

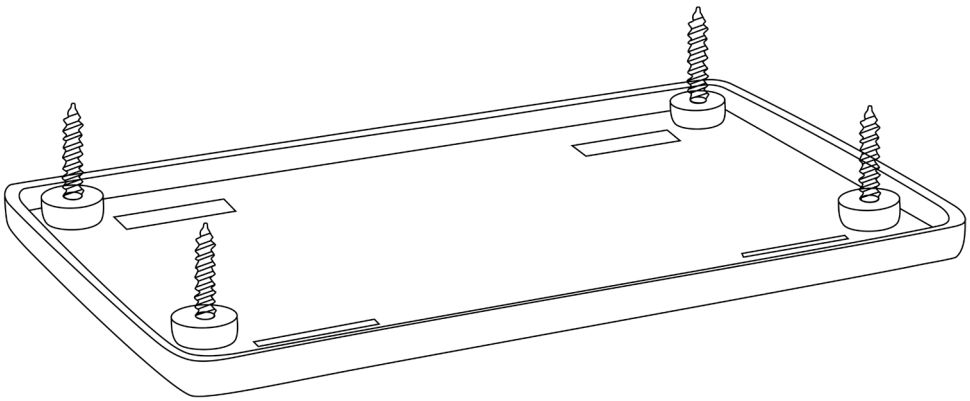

3) Priložte hornú stranu rádia (**A**) k inštalačnému panelu a zatlačte rádio smerom dozadu (**B**), až zaklapne.

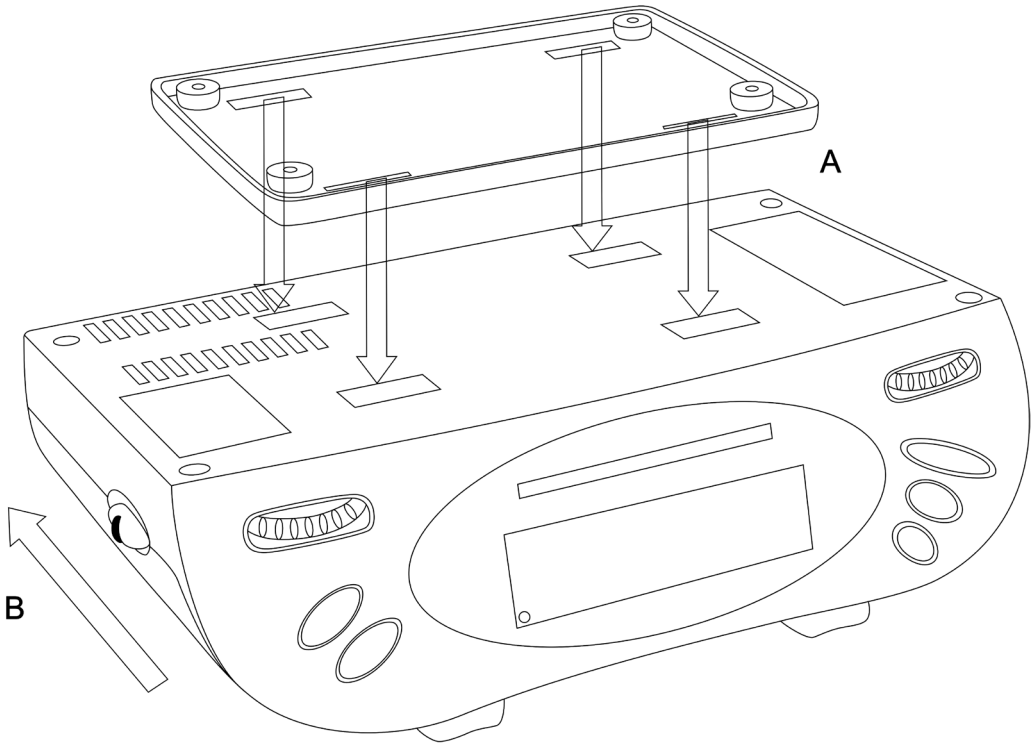

4) Nastavte prepínač funkcií (11) a tlačidlo zapnutia a vypnutia odpočítavania (8) na „OFF“ (Vypnuté). Zapojte sieťový kábel do zásuvky. Tým sa zapne napájanie.

DÔLEŽITÉ!

- **Nikdy nezapájajte sieťový kábel do elektrickej zásuvky skôr, než dokončíte Montáž prístroja.**
- **Prístroj inštalujte v blízkosti elektrickej zásuvky tam, kde je ľahko dostupná.**
- **Nepoužívajte predlžovací kábel ani menič.**
- **Prístroj inštalujte čo najďalej od zdrojov rušenia, ako je chladnička, mikrovlnná rúra, žiarivky, a. t. ď.**
- **Medzi prístrojom a stenou musí byť vzdialenosť najmenej 6,5 cm.**
- **Z dôvodu rizika požiaru nestavajte pod prístroj vykurovacie ani varné spotrebiče.**

NASTAVENIE ČASU HODÍN

1) Zapojte sieťovú šnúru do zásuvky. Displej hodín bude blikať, čím signalizuje prerušenie napájania a nesprávne zobrazenie času.
2) Správny čas nastavíte stlačením tlačidla pre nastavenie času (7) a súčasným stlačením tlačidla pre nastavenie hodín (10) alebo minút (9), kým sa nezobrazí požadovaný údaj. **Nezabudnite, že tlačidlo zapnutia a vypnutia odpočítavania (8) musí byť v polohe „OFF“ (Vypnuté).**
3) Otvorte kryt priestoru pre batérie (14) na dolnej strane prístroja a vložte 9V batériu 6LR61/6F22 (alebo jej ekvivalent). Táto batéria má za úlohu uchovanie údajov o čase budenia a zaistenie prevádzky hodín aj v prípade odpojenia zo siete alebo prerušenia napájania. Ak k tomu dôjde, hodiny si budú pamätať čas, ale nebudú ho zobrazovať.

POZNÁMKA: V prípade prevádzky iba na batériu zostane presnosť hodín zachovaná len po krátky časový úsek. Preto je potrebné čo najskôr obnoviť napájanie zo siete.

NASTAVENIE ČASU BUDÍKA

1) Čas budíku nastavíte stlačením tlačidla nastavenie budíka (6) a súčasne tlačidlá pre nastavenie hodín (10) alebo minút (9), kým sa nezobrazí požadovaný čas budenia.
2) Ak chcete prekontrolovať čas budíka, stačí stlačiť tlačidlo nastavenie budíka (6) a na displeji sa objaví prednastavený čas budíka.

PREVÁDZKA RÁDIA

Pásmo AM využíva zabudovanú smerovú anténu. Otáčaním prístroja nalaďte najlepší príjem.
Pre príjem FM je treba úplne rozvinúť drôtovú anténu pre FM (12) na zadnej strane prístroja.
1) Nastavte prepínač funkcií (11) do polohy „ON“ (Zapnuté).
2) Nastavte prepínač pásiem (4) na požadované pásmo.
3) Požadovanú stanicu nalaďte pomocou ladiaceho gombíka (3).
4) Nastavte požadovanú hlasitosť ovládačom hlasitosti (2).
5) Rádio vypnete vypnite prepnutím prepínača funkcií (11) do polohy „OFF“ (Vypnuté).

PREBUDENIE RÁDIOM

Po voľbe požadovanej stanice a nastavení požadovanej hlasitosti počúvania postupujte nasledovne:
1) Riaďte sa pokynmi pre „NASTAVENIE ČASU BUDÍKA“ vyššie.
2) Ako náhle máte nastavený požadovaný čas budíka, nastavte prepínač funkcií (11) do polohy „AUTO“.
3) Rádio sa automaticky zapne v prednastavenom čase budíka.
4) Budenie môžete dočasne na 9 minút vypnúť jedným stlačením tlačidla pre prispanie SNOOZE (5).
5) Stlačením tlačidla nastavenie budíka (6) vypnete rádio. Budík sa opäť aktivuje po 24 hodinách, ak nebude prepínač funkcií (11) nastavený na „OFF“ (Vypnuté).

PREBUDENIE BZUČIAKOM

1) Viď pokyny pre „NASTAVENIE ČASU BUDÍKA“ vyššie.
2) Ako náhle máte nastavený požadovaný čas budíka, nastavte prepínač funkcií (11) do polohy „AUTO“.
3) Otáčajte gombíkom ovládanie hlasitosti - zapnutie / vypnutie bzučiaka (2) proti smeru hodinových ručičiek až na doraz, čím aktivujete funkciu bzučiaka.
4) Zvuk budíku sa automaticky zapne v prednastavenom čase budíka.
5) Budenie môžete dočasne na 9 minút minút vypnúť jedným stlačením tlačidla pre prispanie Snooze (5).
6) Stlačením tlačidla nastavenie budíka (6) bzučiak vypnete. Budík sa opäť aktivuje po 24 hodinách, pokiaľ nebude prepínač funkcií (11) nastavený na „OFF“ (Vypnutý).

NASTAVENIE ČASOVAČA ODPOČÍTÁVANIA

Alarm po uplynutí nastaveného času sa dá nastaviť od 1 minúty do 1 hodiny 59 minút.
1) Nastavte prepínač funkcií (11) do polohy „ON“ (Zapnuté) alebo „OFF“ (Vypnuté).
2) Prepínač zapnutia a vypnutia odpočítavania (8) prepnite do polohy „ON“ (Zapnuté).
3) Tlačidlami pre nastavenie hodín (10) alebo minút (9) nastavte požadovaný čas.
4) Časovač spustí odpočítavanie, a ako náhle nastavená doba časovača vyprší, rozoznie sa alarm.
5) Ak chcete časovač odpočítavania vypnúť, presuňte prepínač zapnutie a vypnutie odpočítavanie (8) do polohy „OFF“ (Vypnuté).

ČISTENIE

Skriňu prístroja čistite mäkkou tkaninou navlhčenou vo vode alebo slabým čistiacim roztokom. Nepoužívajte rozpúšťadlá ako lieh, benzín alebo riedidlá, pretože môžu poškodiť povrchovú úpravu skrine prístroja. Pred čistením sa uistite, že je prístroj odpojený od sieťového napájania.

UPOZORNENIE

1) Zaistite okolo prístroja minimálnu vzdialenosť potrebnú k dostatočnému vetranie. Vetranie nesmiete brániť zakrytím ventilačných otvorov, napríklad novinami, obrusmi, záclonami, a. t. ď.
2) Na prístroj nestavajte zdroje otvoreného ohňa, napríklad zapálené sviečky.
3) Prístroj nesmie byť vystavený kvapkajúcej ani tečúcej vode a nesmú sa na neho stavať predmety naplnené tekutinami, napríklad vázy.
4) Nestavajte prístroj do uzatvorených regálov alebo políc bez dostatočného vetrania.
5) Tam, kde sa sieťová zástrčka používa ako rušiace zariadenie, musí zostať ľahko prístupná.
6) Je potrebné venovať pozornosť ekologickým aspektom likvidácie batérií.
7) Používajte prístroj v miernom klímy.
8) V prípade nesprávneho vložení batérie hrozí jej roztrhnutie. Batérie vymieňajte iba za rovnaký alebo ekvivalentný typ.
9) Batérie ((balenie batérií alebo inštalované batérie) sa nesmú vystavovať nadmernému teplu, napríklad priamemu slnečnému svitu, ohňu a podobne.

TECHNICKÉ ŠPECIFIKÁCIE

Zdroj napájania:	striedavý prúd 230 V / 50 Hz
Kmitočtový rozsah:	AM: 530 – 1600 kHz FM: 88 – 108 MHz
Batérie (pre zálohovanie hodín):	1 x 9 V batéria veľkosti 6LR61 / 6F22 (alebo ekvivalentná) (nie je priložená)
Dodávané príslušenstvo:	1 ks inštalačný panel, 4 ks skrutiek
Rozmery:	205x75x130 mm
Hmotnosť (NETTO):	540 g

Typový štítek se nachází na horním straně přístroje.

Vyhradzujeme si právo zmeniť technické špecifikácie.

VAROVANIE: NEVYSTAVUJTE SPOTREBIČ DAŽĎU ALEBO VLHKOSTI, ABY STE PREDIŠLI VZNIKU POŽIARU ALEBO ÚRAZU ELEKTRICKÝM PRÚDOM. PRED OPRAVOU ALEBO VŽDY, KEĎ SPOTREBIČ NEPOUŽÍVATE, VYPNITE HO ZO ZÁSUVKY V PRÍSTROJI NIESÚ ŽIADNE ČASTI OPRAVITEĽNÉ SPOTREBITEĽOM. VŽDY SA OBRACAJTE NA KVALIFIKOVANÝ AUTORIZOVANÝ SERVIS. SPOTREBIČ JE POD NEBEZPEČNÝM NAPÄTÍM.

Informácie o ochrane životného prostredia

Urobili sme to najlepšie pre zníženie množstva obalov a zaistili sme ich jednoduché rozdelenie na 3 materiály: lepenka, papierová drť a roztiahnutý polyetylén. Tento prístroj obsahuje materiáli, ktoré môžu byť po demontáži špecializovanou spoločnosťou recyklované. Dodržujte prosím miestne nariadenia týkajúce sa nakladania s baliacimi materiálmi, vybitými batériami a starým zariadením.

Likvidácia starého elektrozariadenia a použitých batérií a akumulátorov

Tento symbol na výrobku, jeho príslušenstve alebo na jeho obale označuje, že s výrobkom nesmie byť nakladané ako s domácim odpadom. Po skončení životnosti odovzdajte prosím výrobok alebo batériu (ak je priložená) v príslušnom mieste spätného odberu, kde bude vykonaná recyklácia tohto elektrozariadenia a batérií. V Európskej únii a v ostatných európskych krajinách existujú miesta spätného odberu odslúženého elektrozariadenia. Tým, že zaistíte správnu likvidáciu výrobku, môžete predísť možným negatívnym následkom pre životné prostredie a ľudské zdravie, ktoré sa môže v opačnom prípade prejaviť ako dôsledok nesprávnej manipulácie s týmto výrobkom alebo batériou, alebo akumulátorom. Recyklácia materiálov prispieva k ochrane prírodných zdrojov. Z tohto dôvodu prosím nevyhadzujte odslúžené elektrozariadenie a batérie / akumulátory do domového odpadu.

Informácie o tom, kde je možné vyslúžených elektrozariadení alebo použité batérie alebo akumulátory zadarmo odovzdať, získate u vášho predajcu, na obecnom úrade alebo na webe **www.sewa.sk**.

Dovozca zariadenia je registrovaný u kolektívneho systému SEWA, a. s.
(pre recykláciu elektrozariadení aj batérií a akumulátorov).

Výrobca: HP TRONIC Zlín, spol. s r. o., Prštné-Kútiky 637, Zlín, 760 01, Česká republika
Výhradný dovozca: ETA - Slovakia, spol s r. o., Stará Vajnorská 8, 831 04, Bratislava 3

TYLKO DO UŻYTKU DOMOWEGO I WE WNĘTRZACH

Przed rozpoczęciem użytkowania należy uważnie przeczytać instrukcje.

ROZMIESZCZENIE ELEMENTÓW STERUJĄCYCH

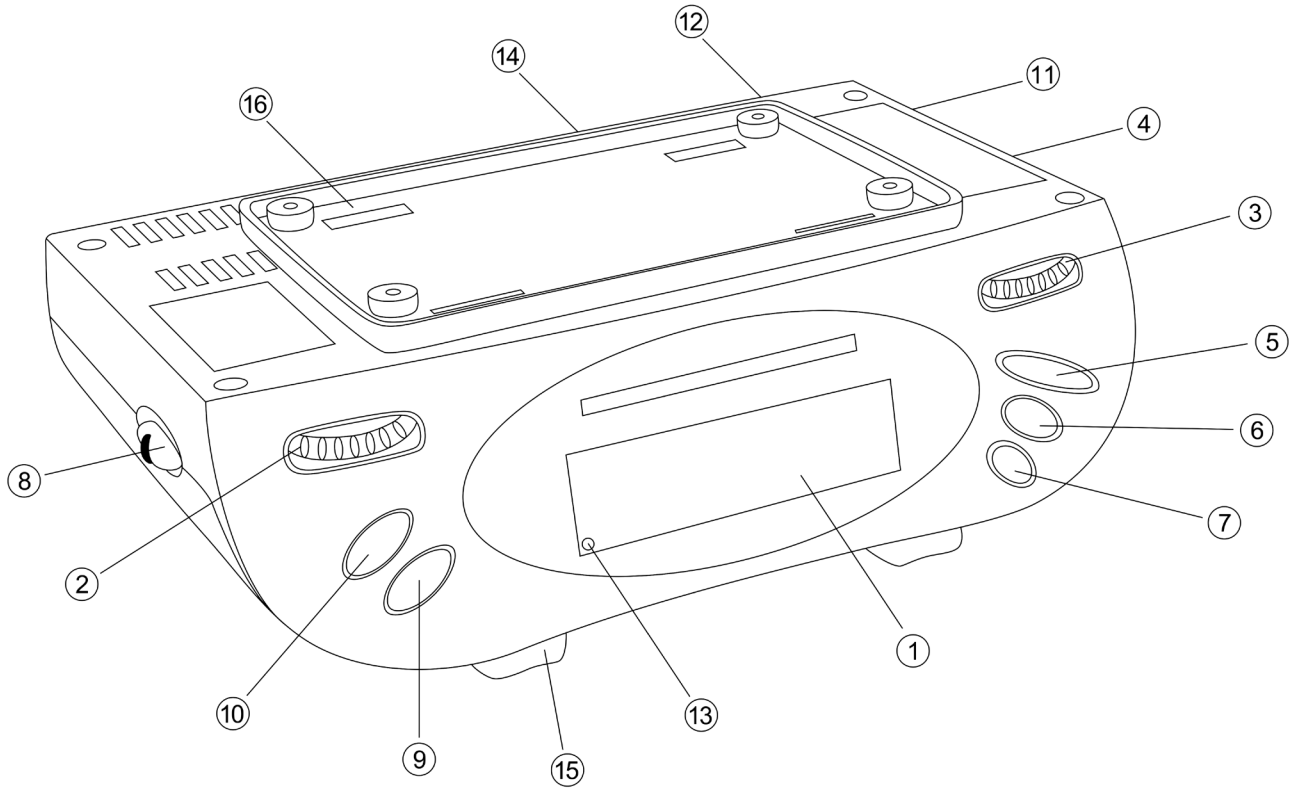

1) Wyświetlacz LED zegara cyfrowego
2) Pokrętło regulacji głośności – Dzwonek On/Off
3) Pokrętło strojenia
4) Przełącznik pasma
5) Drzemka
6) Ustawianie alarmu / budzika
7) Przycisk ustawiania czasu
8) Przełącznik odliczania On/Off
9) Przycisk ustawiania minut
10) Przycisk ustawiania godzin
11) Przełącznik funkcji
12) Antena FM
13) Wskaźnik auto
14) Klapka baterii
15) Stojak biurkowy
16) Uchwyt montażowy

MONTAŻ URZADZENIA

1) Zdjąć uchwyt montażowy z radia, popychając go do tyłu.
2) Przy użyciu załączonych wkrętów zamontować uchwyt pod wybraną szafką.

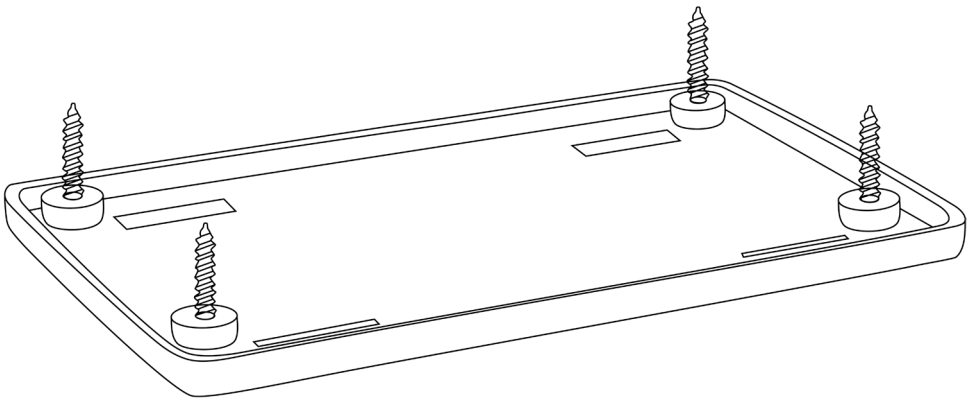

3) Umieścić uchwyt montażowy w górnym panelu radia (**A**) I popchnąć radio w tył (**B**) do momentu zablokowania w bezpiecznej pozycji.

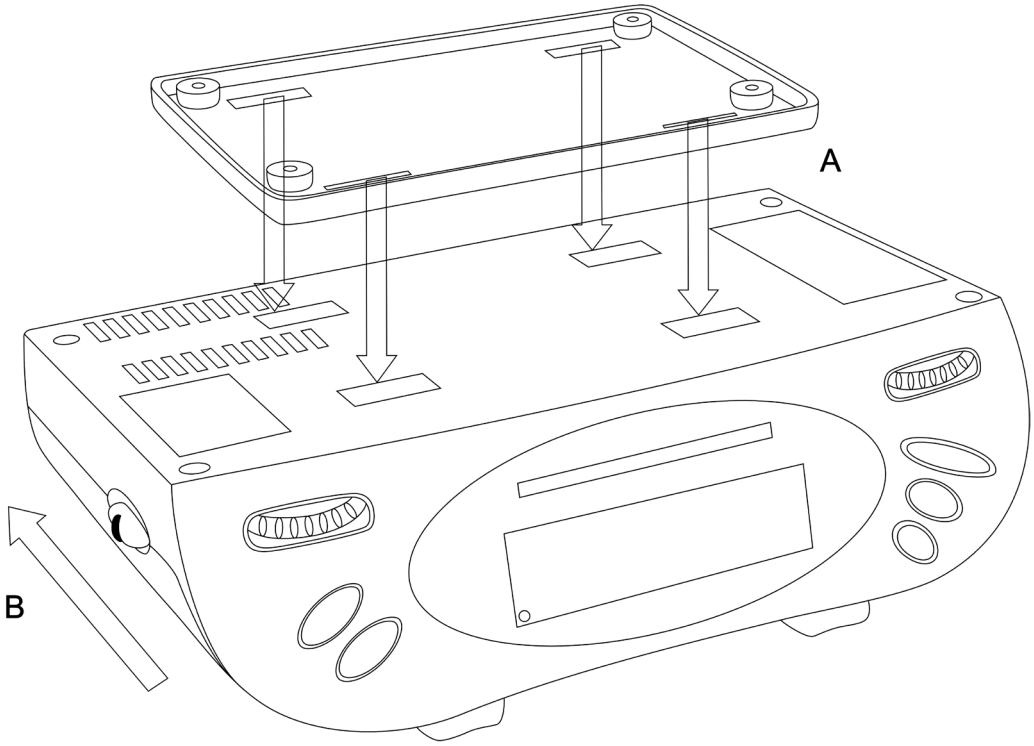

4) Ustawić przełącznik funkcji (11) oraz przycisk odliczania On/Off (8) w pozycji „wyłączone „(OFF)”. Podłączyć przewód zasilający do gniazda zasilania sieciowego, włączając w ten sposób zasilanie.

WAŻNE!
- **Nigdy nie podłączać urządzenia do źródła zasilania przed ukończeniem instalacji.**
- **Urządzenie montować w pobliżu gniazda zasilania, oraz w taki sposób, by łatwo było dosięgnąć przewodu.**
- **Nie korzystać z przejściówek, rozgałęziaczy ani przedłużaczy.**
- **Urządzenie montować najdalej jak to możliwe od źródeł zakłóceń takich jak lodówka, kuchenka mikrofalowa, lampa fluorescencyjna itp.**
- **Pomiędzy urządzeniem a ścianą powinno być przynajmniej 6,5 cm odstępu.**
- **Aby zminimalizować ryzyko wystąpienia pożaru nie montować urządzenia nad żadnymi urządzeniami grzewczymi ani nad kuchenkami.**

USTAWIANIE CZASU RZECZYWISTEGO

1) Po podłączeniu urządzenia do źródła zasilania, na wyświetlaczu zacznie migać zegar – wskazując na przerwę we wcześniejszej dostawie prądu i konieczność ustawienia prawidłowego czasu.
2) W celu ustawienia czasu nacisnąć przycisk ustawiania czasu (7) i przytrzymując go jednocześnie naciskać przycisk ustawiania godzin (10) lub (9), do chwili pojawienia się żądanej wartości. (Należy zwrócić uwagę, by przycisk odliczania On/Off Button (8) był ustawiony w pozycji OFF.)
3) Otworzyć klapkę komory baterii (14) z dołu urządzenia i włożyć do niej 9 woltową baterię 6LR61/6F22 (lub inną tego typu). Zadaniem tej baterii będzie utrzymanie w pamięci urządzenia zapisanych informacji o czasie czy alarmie, nawet w przypadku czasowego przerwania zasilania elektrycznego lub dostawy prądu. Jeśli taka przerwa nastąpi, urządzenie będzie nadal działało, ale wyświetlacz zostanie wygaszony.

INFORMACJA: Podczas zasilania wyłącznie z baterii zegar będzie dokładnie działał tylko przez krótki okres. Należy zapewnić zasilanie sieciowe najszybciej jak to możliwe.

USTAWIANIE CZASU ALARMU / BUDZIKA

1) Nacisnąć przycisk ustawiania alarmu / budzika (6) i przytrzymując go, jednocześnie naciskać przycisk ustawiania godzin (10) lub (9), do chwili pojawienia się żądanego czasu alarmu.
2) Aby sprawdzić czas ustawionego alarmu nacisnąć przycisk ustawiania alarmu / budzika (6), na wyświetlaczu pojawi się zaprogramowany czas alarmu.

OBSŁUGA RADIA

W celu odbioru pasma AM urządzenie zostało wyposażone w wewnętrzną antenę kierunkową. Aby poprawić odbiór należy zmienić (obrócić) całe urządzenie. Do odbioru pasma FM, służy antena FM przewodowa (12) znajdująca się z tyłu urządzenia – należy ją całkowicie rozwinąć.
1) Ustawić przełącznik funkcji (11) w pozycji „ON”.
2) Ustawić przełącznik pasma (4) na wybranym zakresie.
3) Przy użyciu pokrętła strojenia (3) wybrać żądaną stację.
4) Za pomocą pokrętła regulacji głośności (2) ustawić żądany poziom natężenia dźwięku.
5) Aby wyłączyć radio ustawić przełącznik funkcji (11) w pozycji „OFF”.

BUDZENIE RADIEM

Po wyborze stacji i ustawieniu żądanego poziomu głośności, wykonać następujące kroki:
1) Zastosować umieszczone powyżej procedury ustawiania czasu alarmu.
2) Po wyborze żądanego czasu alarmu, ustawić przełącznik funkcji (11) w pozycji „AUTO”.
3) Po osiągnięciu zaprogramowanego czasu radio włączy się automatycznie.
4) Alarm można czasowo zatrzymać na około 9 minut naciskając jednokrotnie przycisk drzemki (5).
5) Nacisnąć przycisk ustawiania alarmu (6) by wyłączyć radio. Alarm aktywuje się po 24 godzinach, chyba, że przełącznik (11) funkcji zostanie ustawiony w pozycji „OFF”.

BUDZENIE DZWONKIEM ALARMU

1) Zastosować umieszczone powyżej procedury ustawiania czasu alarmu.
2) Po wyborze żądanego czasu alarmu, ustawić przełącznik funkcji (11) w pozycji „AUTO”.
3) Obrócić maksymalnie w kierunku przeciwnym do wskazówek zegara pokrętło regulacji głośności – dzwonek on/off (2), by włączyć funkcję dźwięku alarmu.
4) Po osiągnięciu zaprogramowanego czasu alarm włączy się automatycznie.
5) Alarm można czasowo zatrzymać na około 9 naciskając jednokrotnie przycisk drzemki (5).
6) Nacisnąć przycisk ustawiania alarmu (6) by wyłączyć dzwonek. Alarm aktywuje się po 24 godzinach, chyba, że przełącznik (11) funkcji zostanie ustawiony w pozycji „OFF”.

USTAWIANIE TIMERA – MINUTNIKA

Czas odliczania timera można ustawiać w zakresie 1 minuta – 1 godzina 59 minut.
1) Ustawić przełącznik funkcji (11) w pozycji „ON” lub „OFF”.
2) Przełącznik odliczania On/Off (8) przestawić w pozycję „ON”.
3) Ustawić żądany czas naciskając przycisk ustawiania godzin (10) lub przycisk ustawiania minut (9) do momentu pojawienia się odpowiedniego czasu na wyświetlaczu.
4) Timer rozpocznie odliczanie, a po osiągnięciu zaplanowanego czasu rozlegnie się sygnał dźwiękowy.
5) Aby wyłączyć timer, należy przestawić przełącznik odliczania On/Off (8) w pozycję „OFF”.

CZYSZCZENIE

Obudowę czyścić miękką szmatką zwilżoną wodą lub łagodnym detergentem. Nie używać rozpuszczalników takich jak alkohol, benzen ani też rozcieńczalników – mogą uszkodzić powłokę obudowy. Przed rozpoczęciem czyszczenia odłączyć urządzenie od źródła zasilania.

ŚRODKI OSTROŻNOŚCI

1) W celu zapewnienia odpowiedniej wentylacji należy pozostawić minimalne wymagane odległości między urządzeniem a innymi przedmiotami. Wentylacji nie wolno zakłócać poprzez zakrywanie otworów wentylacyjnych przedmiotami takimi jak gazety, obrusy, zasłony etc.
2) Nie stawiać na urządzeniu żadnych źródeł otwartego ognia takich jak zapalone świece.
3) Nie wystawiać urządzenia na działanie wody (obryzganie lub kapanie), nie stawiać na nim żadnych naczyń wypełnionych płynem (np. wazonów, etc.).
4) Nie ustawiać urządzenia w zamkniętych szafkach lub na półkach bez odpowiedniej wentylacji.
5) Wtyczka zasilacza służy do wyłączania urządzenia, musi w każdej chwili być łatwo dostępna.
6) Przy wyrzucaniu baterii należy zwrócić uwagę na przepisy prawne i aspekty środowiskowe.
7) Urządzenie nadaje się do użytkowania w klimacie umiarkowanym.
8) W przypadku nieprawidłowego umieszczenia baterii występuje niebezpieczeństwo eksplozji. Baterie wymieniać tylko na baterie tego samego typu.
9) Baterie nie powinny być wystawiane na działanie źródeł ciepła takich jak słońce, ogień, grzejniki etc.

SPECYFIKACJA

Zasilanie:	AC 230 V~50 Hz
Zakres częstotliwości:	AM 530 – 1600 kHz FM 88 – 108 MHz
Bateria (podtrzymanie pracy zegara):	1 bateria 9 V 6LR61 / 6F22 lub zamienna (nie załączona)
Załączone akcesoria:	1 x uchwyt montażowy, 4 x wkręty
Wymiary:	205x75x130 mm
Waga (NETTO):	540 g

Tabliczka znamionowa znajduje się na panelu górnym urządzenia.

Projekt i specyfikacje niniejszego urządzenia mogą ulec zmianie bez dodatkowego powiadomienia.

OSTRZEŻENIE: ABY UNIKNĄĆ NIEBEZPIECZEŃSTWA POŻARU LUB PORAŻENIA PRĄDEM ELEKTRYCZNYM, NIE WOLNO WYSTAWIAĆ SPRZĘTU NA DZIAŁANIE DESZCZU BĄDŹ WILGOCI. URZĄDZENIE ODBIORCZE ZAWSZE WYŁĄCZYĆ Z GNIAZDKA, KIEDY NIE JEST UŻYWANE LUB PRZED NAPRAWĄ.
W URZĄDZENIU NIE MA ŻADNYCH CZĘŚCI, KTÓRE BY MÓGŁ ODBIORCASAMODZIELNIE NAPRAWIAĆ.NAPRAWĘ SPRZĘTU NALEŻY ZLECIĆ ODPOWIEDNIO PRZYGOTOWANEMU SERWISU AUTORYZACYJNEMU. URZĄDZENIE ZNAJDUJE SIĘ POD NIEBEZPIECZNYM NAPIĘCIEM.

Informacje o ochronie środowiska naturalnego
Materiały służące do zapakowania tego urządzenia zostały wykonane z materiałów łatwo rozdzielających się na 3 elementy: tektura, masa papierowa i rozciągnięty polietylen. Materiały te po demontażu mogą zostać zutylizowane przez wyspecjalizowaną spółkę. Prosimy, aby Państwo dotrzymywali miejscowe przepisy dotyczące obchodzenia się z papierami pakowymi, wyładowanymi bateriami i starymi urządzeniami.

Likwidacja zużytego sprzętu elektrycznego/elektronicznego oraz utylizacja baterii i akumulatorów

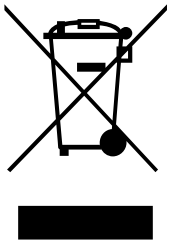

Ten symbol znajdujący się na produkcie, jego wyposażeniu lub opakowaniu oznacza, że z produktem nie można obchodzić jak z odpadami domowymi. Kiedy urządzenie lub bateria/akumulator będą nadawały się do wyrzucenia prosimy, aby Państwo przewieźli ten produkt na odpowiednie miejsce zbiorcze, gdzie zostanie przeprowadzona jego utylizacja.
Na terenie Unii Europejskiej oraz w innych europejskich krajach znajdują się miejsca zbiórki zużytych urządzeń elektrycznych i elektronicznych oraz baterii i akumulatorów.
Dzięki zapewnieniu właściwej utylizacji produktów mogą Państwo zapobiec możliwym negatywnym skutkom dla środowiska naturalnego i ludzkiego zdrowia. Mogłyby one wystąpić w wypadku nieodpowiedniego postąpienia z odpadami elektronicznymi i elektrycznymi lub zużytymi bateriami i akumulatorami.
Utylizacja materiałów pomaga chronić źródła naturalne. Z tego powodu, prosimy nie wyrzucać starych elektrycznych i elektronicznych urządzeń oraz akumulatorów i baterii razem z odpadami domowymi.
Aby uzyskać więcej informacji o sposobach utylizacji starych urządzeń, należy skontaktować się z władzami lokalnymi, przedsiębiorstwem zajmującym się utylizacją odpadów lub sklepem, w którym został produkt kupiony.

Producent: HP TRONIC Zlín, spol. s r.o., Prštné-Kútiky 637, Zlín, 760 01, Republika Czeska
Importer: DIGISON Polska sp. z o.o., ul. Krzemieniecka 46, Wrocław 54 613 Poland

FOR HOUSEHOLD AND INDOOR USE ONLY

Please read these instructions before use and retain for future reference.

LOCATION OF CONTROLS

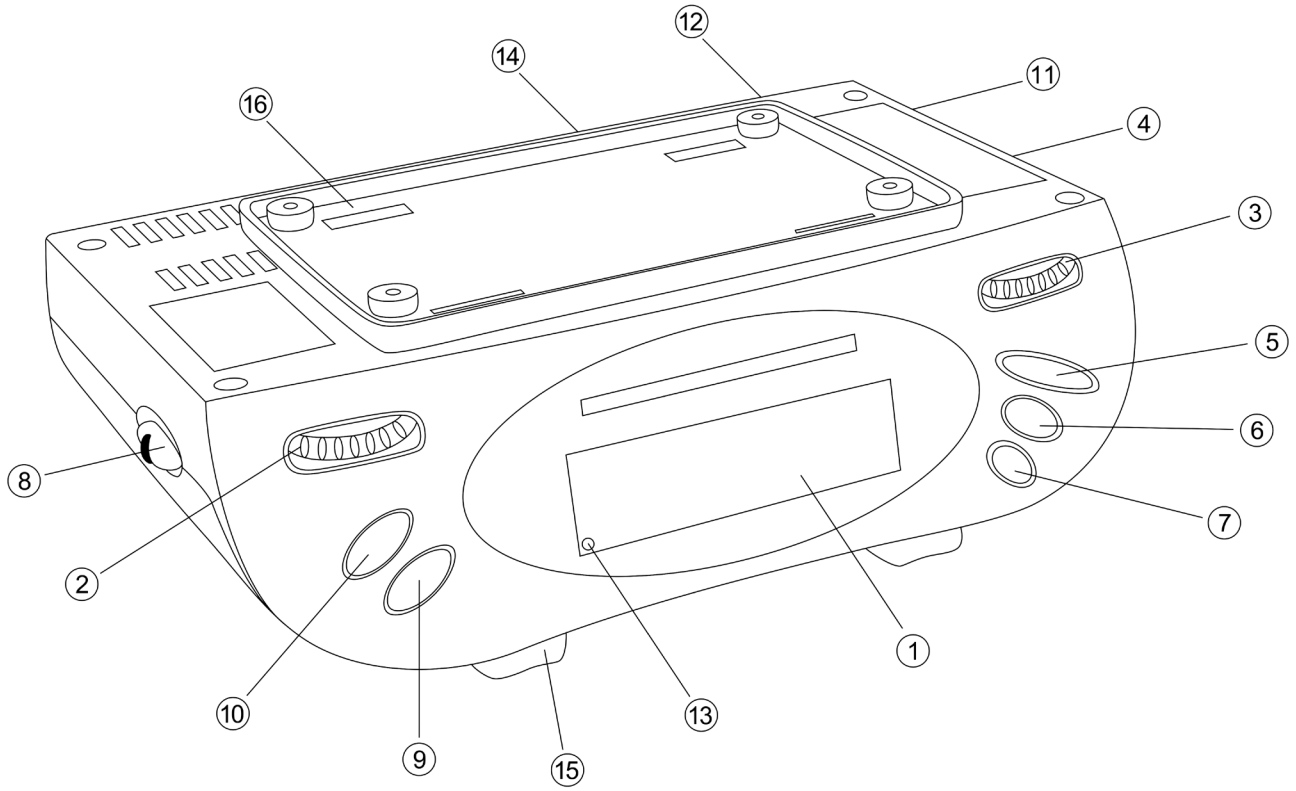

1) LED Digital Clock Display
2) Volume Control – Buzz On/Off
3) Tuning Control
4) Waveband Selector
5) Snooze Control
6) Alarm Set Button
7) Time Set Button
8) Countdown On/Off Button
9) Minute Set Button
10) Hour Set Button
11) Function Selector
12) FM Antenna
13) Auto Indicator
14) Battery Door
15) Desktop Stand
16) Mounting Plate

MOUNTING THE SET

1) Remove the mounting plate from the radio by pushing the mounting plate backward.
2) Use screws provided to fix the mounting plate under a cabinet.

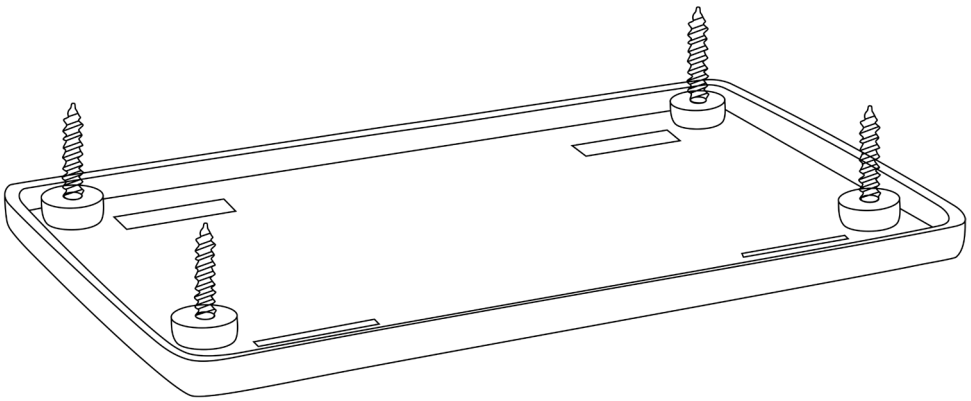

3) Insert the mounting plate into the top panel of the radio (**A**) and push the radio backward (**B**) until it is locked securely.

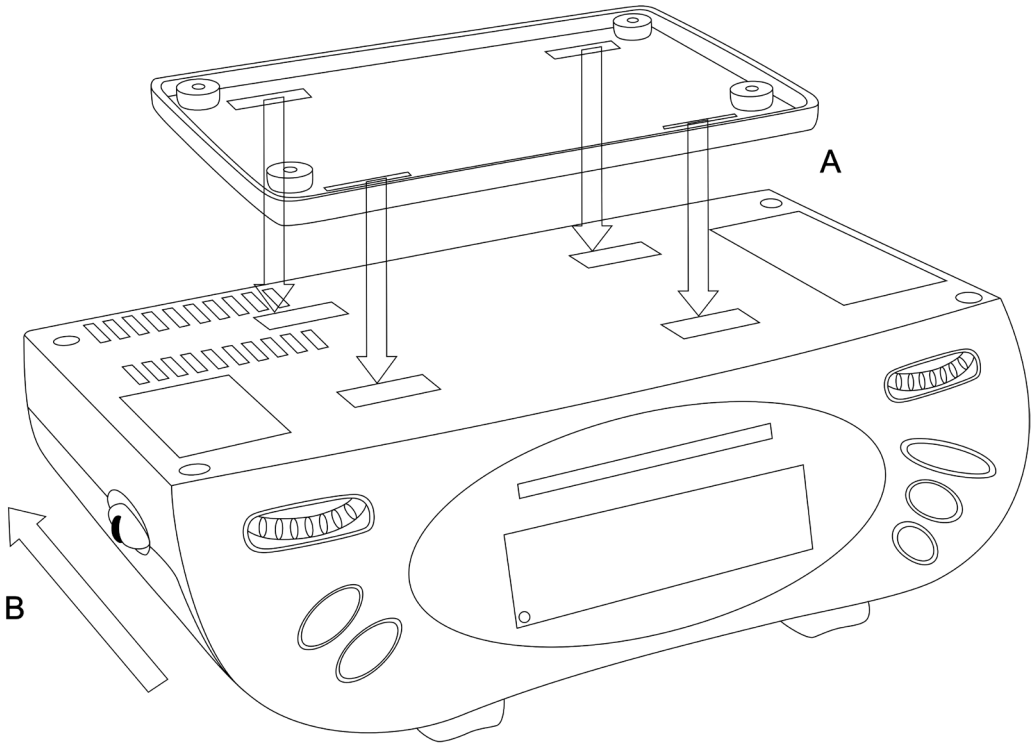

4) Set the Function Selector (11) and Countdown On/Off Button (8) to “OFF”. Connect the AC power cord to the wall socket. This switches on the power supply.

IMPORTANT!

- **Never plug in the AC power cord to the power outlet before installation is completed.**
- **Install your set near the AC outlet and where the AC power plug can be reached easily.**
- **Do not use a converter or extension cord.**
- **Install the set as far as possible from sources of interference, such as a refrigerator, microwave oven, fluorescent lamp, etc.**
- **There should be at least 6,5 cm distance between the unit and the wall.**
- **To reduce the risk of fire, do not place any heating or cooking appliance beneath the set.**

REAL TIME SETTING

1) After the AC power cord connected, the clock display will flash on and off indicating a power interruption and that the displayed time is incorrect.
2) To set the correct time, press the Time Set Button (7) and simultaneously press the Hour Set Button (10), or Minute Set Button (9), together, until the correct time is displayed. **(Please note that Countdown On/Off Button (8) must be set to”OFF” position.)**
3) Open the clock Battery Door (14) at the bottom of the unit and put in a 6LR61/6F22 (or equivalent) 9-volt battery. The purpose of this battery is to store the information relating to alarm time and to keep the clock functioning in the event of disconnection from the mains supply or power interruption. Should this occur, the clock would continue to keep time, but will not display.

PLEASE NOTE: When operating from battery only, the clock will only remain accurate for a short period of time. It is important that the mains supply is restored as soon as possible.

ALARM TIME SETTING

1) Press the Alarm Set Button (6) and simultaneously press the Hour Set Button (10) or Minute Set Button (9) as appropriate until the required alarm time is reached.
2) To double check the alarm time, simply press the Alarm Set Button (6) then the display will show the pre-set alarm time.

RADIO OPERATION

For AM reception this unit uses an internal directional aerial, rotate the unit for best reception.
For FM reception, the wire FM Antenna (12) on the back of the unit should be fully unwound.
1) Set the Function Selector (11) to the “ON” position.
2) Set the Waveband Selector (4) to the required waveband.
3) Use the Tuning Control (3) to select the desired station.
4) Adjust the Volume Control (2) to the desired listening level.
5) To turn off the radio, set the Function Selector (11) to “OFF”.

WAKE TO RADIO

Having selected your desired station and adjusted the desired listening level, proceed as follows:
1) Follow the instructions for “ALARM TIME SETTING” above.
2) When the desired alarm time has been selected, set the Function Selector (11) to the “AUTO” position.
3) The radio will switch on automatically at the pre-set alarm time.
4) The alarm can be temporarily stopped for approximate 9 minutes by pressing the Snooze Button (5) once.
5) Press the Alarm Set Button (6) to turn off the radio. The alarm will activate again after 24 hours unless the Function Selector (11) is set to “OFF”.

WAKE TO BUZZER

1) Follow the instructions for “ALARM TIME SETTING” above.
2) When the desired alarm time has been selected, set the Function Selector (11) to the “AUTO” position.
3) Turn the Volume Control – Buzz On/Off (2) fully anti-clockwise to select the BUZZ function.
4) The alarm tone will switch on automatically at the pre-set alarm time.
5) The alarm can be temporarily stopped for approximate 9 minutes by pressing the Snooze Button (5) once.
6) Press the Alarm Set Button (6) to turn off the buzzer. The alarm will activate again after 24 hours unless the Function Selector (11) is set to “OFF”.

SET THE COUNTDOWN TIMER

The countdown alarm can be adjusted from 1 minute to 1 hour and 59 minutes.
1) Set the Function Selector (11) to either “ON” or “OFF” position.
2) Slide the Countdown On/Off Button (8) to “ON” position.
3) Adjust the desired time by pressing the Hour Set Button (10) or Minute Set Button (9) as appropriate until the required timer period is reached.
4) The timer starts to count down and the alarm sounds when the required timer period is reached.
5) To turn off the countdown timer, slide the Countdown On/Off Button (8) to “OFF” position.

CLEANING

Clean the cabinet with a soft cloth moistened with water or mild detergent. Do not use solvents such as alcohol, benzene or thinner, as they may damage the cabinet finish. Make sure to disconnect the mains lead from the supply before cleaning.

CAUTION

1) Ensure minimum distances around the apparatus for sufficient ventilation. The ventilation should not be impeded by covering the ventilation openings with items, such as newspapers, table-cloths, curtains, etc.
2) No naked flame sources, such as lighted candles, should be placed on the apparatus.
3) It shall not be exposed to dripping or splashing and that no objects filled with liquids, such as vases, shall be placed on the apparatus.
4) Do not place the product in closed bookcases or racks without proper ventilation.
5) Where the mains plug is used as the disconnect device, the disconnect device shall remain readily operable.
6) Attention should be drawn to the environmental aspects of battery disposal.
7) The use of apparatus in moderate climates.
8) Danger of explosion if battery is incorrectly replaced. Replace only with the same or equivalent type.
9) The batteries (battery pack or batteries installed) shall not be exposed to excessive heat such as sunshine, fire or the like.

SPECIFICATION

Power Source:	AC 230 V ~ 50 Hz
Frequency Range:	AM 530 – 1600 kHz FM 88 – 108 MHz
Battery (for Clock Back-up):	1 x 9 V Battery Size 6LR61 / 6F22 or equivalent (not included)
Supplied Accessories:	1 x Mounting Plate, 4 x screws
Dimensions:	205x75x130 mm
Weight (NET):	540 g

Marking plate is located on the top panel of the apparatus.

We reserve the right to change technical specification.

WARNING: Do not use this product near water, in wet areas to avoid fire or injury of electric current. Always turn off the product when you don't use it or before a revision. There aren't any parts in this appliance which are repairable by consumer. Always appeal to a qualified authorized service. The product is under a dangerous tention.

Old electrical appliances, used batteries and accumulators disposal

This symbol appearing on the product, on the product accessories or on the product packing means that the product must not be disposed as household waste. When the product / battery durability is over, please, deliver the product or battery (if it is enclosed) to the respective collection point, where the electrical appliances or batteries will be recycled. The places, where the used electrical appliances are collected, exist in the European Union and in other European countries as well. By proper disposal of the product you can prevent possible negative impact on environment and human health, which might otherwise occur as a consequence of improper manipulation with the product or battery / accumulator. Recycling of materials contributes to protection of natural resources. Therefore, please, do not throw the old electrical appliances and batteries / accumulators in the household waste. Information, where it is possible to leave the old electrical appliances for free, is provided at your local authority, at the store where you have bought the product. Information, where you can leave the batteries and accumulators for free, is provided to you at the store, at your local authority.

CSAK OTTHONI ÉS BELTÉRI HASZNÁLATRA

Kérjük, használat előtt olvassa el ezt a használati útmutatót és tartsa azt biztonságos helyen.

KÉSZÜLÉK LEÍRÁSA

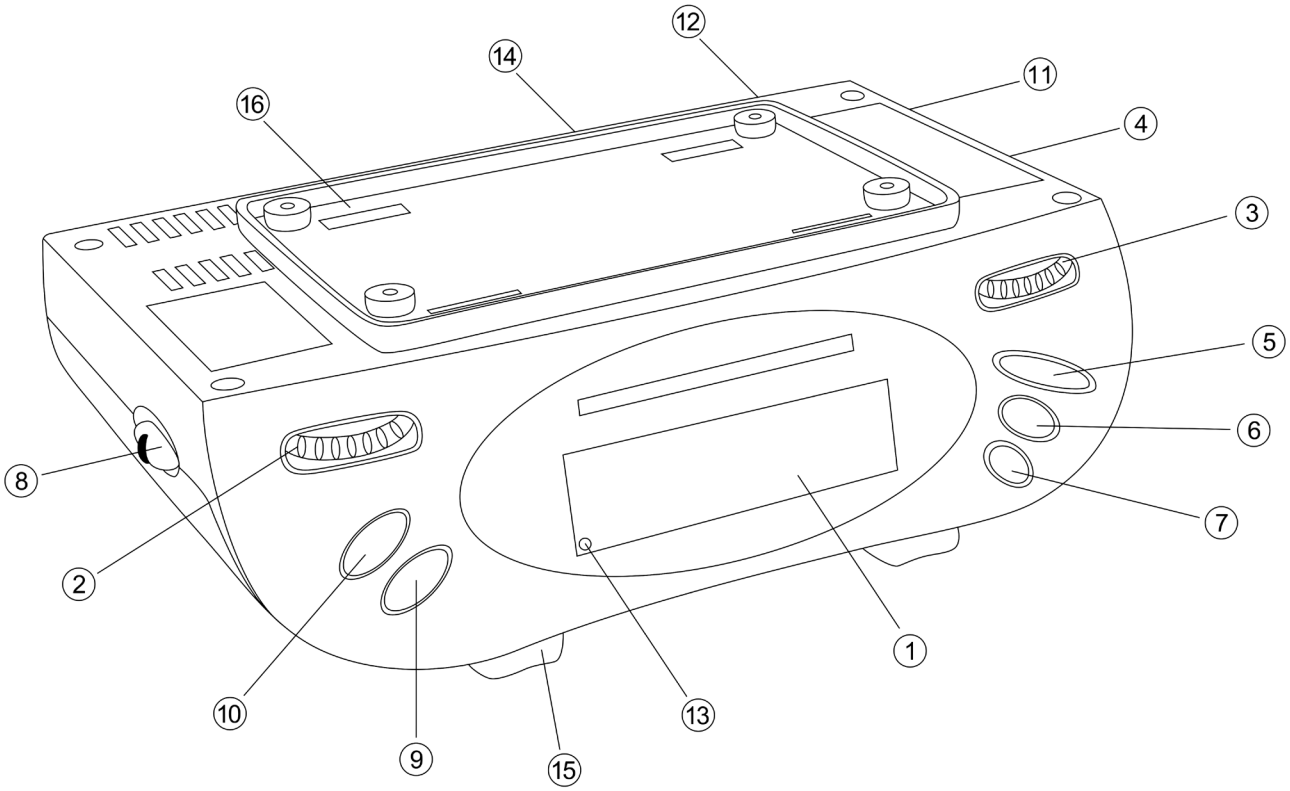

1) Digitális óra LED kijelzője
2) Hangerő vezérlés gombja – zizegő be/ki kapcsolása
3) Csatorna keresés gombja
4) Sáv választó
5) SNOOZE – szundi funkció gombja
6) Ébresztőóra beállítás gombja
7) Idő beállítás gombja
8) Visszaszámlálás be/ki kapcsolás gombja
9) Perc beállítás gombja
10) Óra beállítás gombja
11) Funkció választó
12) FM Antenna
13) Automatikus beállítás indikátora
14) Elemtartó fedele
15) Asztali állvány
16) Szerelési panel

KÉSZÜLÉK SZERELÉSE

1) Vegye le a szerelési panelt a rádióról úgy, hogy nyomja azt meg hátrafelé.
2) A csomagolásban lévő csavarok segítségével rögzítse a szerelési panelt a szekrény alatt.

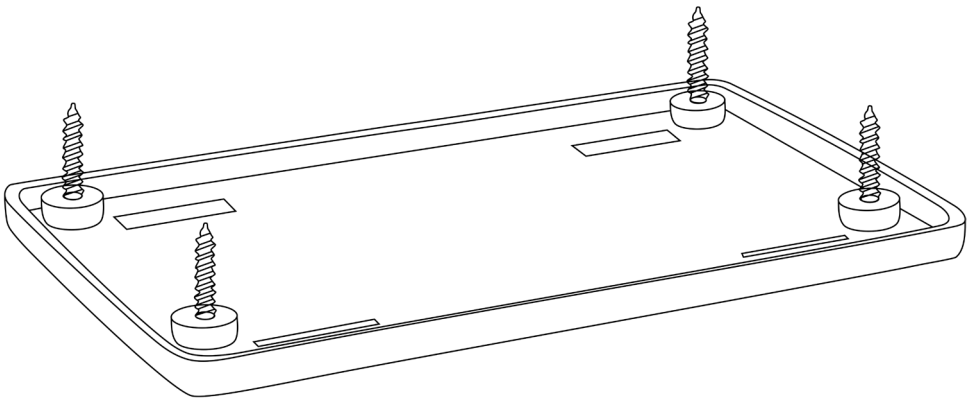

3) Tegye a rádió felső oldalát (**A**) a panelhez és nyomja meg a rádiót hátrafele (**B**), amíg nem hall egy kattanást.

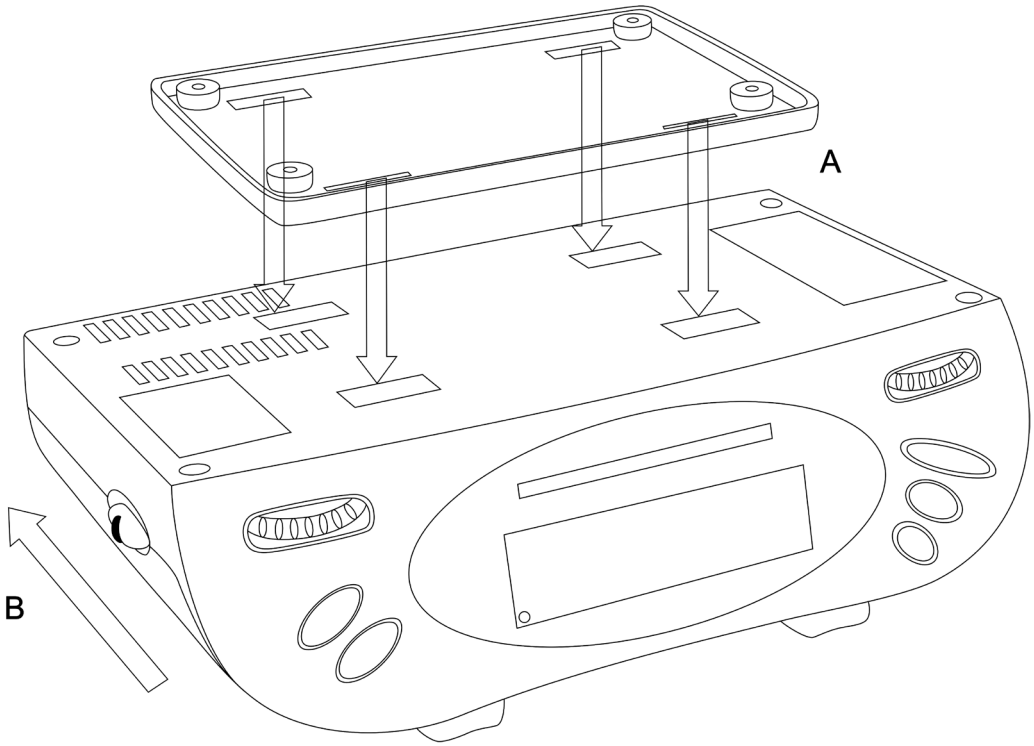

4) Állítsa a funkció választót (11) és a számolás be/ki kapcsolás gombját (8) „OFF” (kikapcsolva) pozícióra. Csatlakoztassa a tápkábelt a hálózathoz! Ezzel elindul a töltés.

FONTOS!

- **Soha ne csatlakoztassa a tápkábelt azelőtt, mielőtt be nem fejezi a készülék szerelését.**
- **A készüléket elektromos konnektor közelébe helyezze el, vagy olyan helyre, ahol könnyen elérhető a konnektor.**
- **Ne használjon váltót, vagy hosszabítót.**
- **A készüléket mindig helyezze távol interferencia forrásoktól, mint például a hűtő, mikrohullámú sütő, stb....**
- **A minimális távolság a készülék és a fal között minimum 6,5 cm kell, hogy legyen.**
- **A tűzveszély elkerülése érdekében ne helyezzen el a készülék alatt hőforrásokat, vagy főzőedényeket.**

IDŐ BEÁLLÍTÁSA

5) Csatlakoztassa a tápkábelt az elektromos hálózathoz. A kijelző villogni fog, mivel jelzi a tápellátás megszakítását és a helytelen idő megjelenítését.
6) A helyes időt az Idő beállítás gombja (7) megnyomásával állítsa be, együtt az Óra beállítás gombja (10), vagy a Perc beállítás gombja (9) megnyomásával, amíg meg nem jelenik a kívánt idő. Ne felejtse el, hogy a Számolás be/ki kapcsolás gombja (8) „OFF” (Kikapcsolva) pozícióban kell hogy legyen.
7) Nyissa ki az elemtartó fedelét (14),ami a készülék alsó oldalán található és tegyen be 9V elemet 6LR61/6F22 (vagy ezzel egyenértékűt). Ennek az elemnek a feladata megtartani az ébresztési időt és az óra működését váratlan tápellátás megszakítása esetén. Ha ez esetlegesen megtörténne, akkor az óra emlékezni fog az időre, de az idő nem lesz megjelenítve.

MEGJEGYZÉS: Elemes működés esetén megtartja a készülék az idő pontosságát, csak rövid ideig. Ezért a lehető legrövidebb időn belül probálja újra csatlakoztatni azt a hálózathoz.

ÉBRESZTÉSI IDŐ BEÁLLÍTÁSA

1) Az ébresztési időt az Ébresztőóra beállítás gombja (6) megnyomásával állítsa be, együtt az Óra beállítás gombja (10), vagy Perc beállítás gombja (9) megnyomásával, amíg meg nem jelenik a kívánt ébresztési idő.
2) Ha szeretné ellenőrizni az ébresztési időt, akkor nyomja meg az Ébresztőóra beállítás gombját (6) és a kijelzőn megjelenik a beállított ébresztési idő.

RÁDIÓ MŰKÖDÉSE

Az AM sáv használja a beállított antennát. A készülék forgatásával keresse meg a legjobb rádiójelet. Az FM rádiójel megfogásához szükséges a drótos FM antennát (12) használni , amely a készülék hátsó oldalán található meg.

1) Állítsa a Funkció választót (11) „ON” (Bekapcsolva) pozícióba.
2) Állítsa a Sáv választót (4) a kívánt sávra.
3) A csatorna keresés gombjával (3) állítsa be a kívánt csatornát.
4) Állítsa be a kívánt hangerőt a Hangerő vezérlés gombjával (2).
5) Kapcsolja ki a rádiót a Funkció választó (11) átkapcsolásával az „OFF” (Kikapcsolva) pozícióba.

ÉBRESZTÉS RÁDIÓVAL

A kívánt csatorna kiválasztása és a kívánt hangerő beállítása után folytassa a következők szerint:

1) Tartsa be az „ÉBRESZTÉSI IDŐ BEÁLLÍTÁSA” utasítást.
2) Miután beállította a kívánt ébresztési időt, kapcsolja át a Funkció választót (11) „AUTO” pozícióba.
3) A rádió automatikusan bekapcsolódik a beállított ébresztési időben.
4) Az ébresztést átmenetileg 9 percre ki lehet kapcsolni a SNOOZE – szundi funkció gombja (5) megnyomásával.
5) Az ébresztőóra beállítás gomb (6) megnyomásával kapcsolja ki a rádiót. Az ébresztőóra újra aktiválódik 24 óra után, ha a Funkció választó (11) nem lesz átállítva „OFF” (Kikapcsolva) pozícióra.

ÉBRESZTÉS ZIZEGŐVEL

1) Tartsa be az „ÉBRESZTÉSI IDŐ BEÁLLÍTÁSA“ utasítást.
2) Miután beállította a kívánt ébresztési időt, kapcsolja át a Funkció választót (11) „AUTO” pozícióba.
3) Forgassa a Hangerő vezérlés gombját (2) óramutató járásával ellenkező irányban ütközésig, amivel bekapcsolja a zizegést.
4) Az ébresztő hangja automatikusan be fog kapcsolódni a beállított ébresztési időben.
5) Az ébresztést átmenetileg 9 percre ki lehet kapcsolni a SNOOZE – szundi funkció gomb (5) megnyomásával.
6) Az ébresztőóra beállítás gombja (6) megnyomásával kikapcsolhatja a zizegőt. Az ébresztőóra újra aktiválódik 24 óra után, ha a Funkció választó (11) nem lesz átállítva „OFF” (Kikapcsolva) pozícióra.

VISSZASZÁMLÁLÓ BEÁLLÍTÁSA

Riasztás a beállított idő lejárása után beállítható 1 perc és 1 óra 59 perc között.

1) Állítsa a Funkció választót (11) „ON” (Bekapcsolva), vagy „OFF“ (Kikapcsolva) pozícióba.
2) A visszaszámlálás be/ki kapcsolás gombját (8) kapcsolja „ON” (Bekapcsolva) pozícióba.
3) Az óra beállítás gombja (10), vagy a Perc beállítás gombja (9) megnyomásával állítsa be a kívánt időt.
4) Az időzítő bekapcsolja a visszaszámlálást és amikor lejár az idő, elindul a riasztás.
5) Ha szeretné kikapcsolni a visszaszámlálást, akkor kapcsolja a Visszaszámlálás be/ki kapcsolás gombját (8) „OFF” (Kikapcsolva) pozícióba.

TISZTÍTÁS

A készüléket mindig puha, nedves, enyhén tisztítószeres ruhával tisztítsa! Ne használjon olyan oldószereket, mint például az alkohol, benzin, vagy higító, mert azok károsíthatják a készüléket. Tisztítás előtt győződjön meg arról, hogy a tápkábel ki van-e húzva a hálózatból.

FIGYELMEZTETÉS

1) Biztosítsa a készülék körül a megfelelő területet az elegendő szellőzés érdekében. Nem szabad letakarni a szellőző nyillásokat, pl. újsággal, terítővel, stb....
2) Ne tegyen a készülékre nyílt láng forrásait, mint például gyertyát.
3) A készüléket nem szabad vízbe meríteni, részben sem, valamint tilos rátenni vízzel töltött tárgyakat, mint például vázát.
4) Ne helyezze el a készüléket zárt polcokra, a megfelelő szellőzés érdekében.
5) Ha az elektromos konnektort használja a kikapcsoláshoz, kell hogy az könnyen elérhető legyen.
6) Figyeljen az ökologiára az elemek kidobásánál.
7) Használja a készüléket mérsékelt éghajlatban.
8) Helytelen elem elhelyezés elem károsodást okozhat! Csak azonos típusú, vagy azzal egyenértékű elemeket használjon.
9) Az elemeket (csomagolásban lévőt sem!) nem szabad kitenni magas hőmérsékletnek, pl. közvetlen napsugárnak, tűznek, stb....

MŰSZAKI ADATOK

Tápellátás:	váltakozó áram 230 V / 50 Hz
Frekvenciatartomány:	AM: 530 – 1600 kHz FM: 88 – 108 MHz
Elem:	1 x 9 V elem 6LR61 / 6F22 (vagy ezzel egyenértékű) (nincs csomagolásban)
Mellékelt tartozékok:	1 db szerelési panel, 4 db csavar
Méret:	205x75x130 mm
Súly (NETTO):	540 g

A címke típusa a készülék felső oldalán található.

A gyártó által a technikai változtatások joga fenntartva.

FIGYELEM: TŰZ VAGY ÁRAMÜTÉS ELKERÜLÉSE ÉRDEKÉBEN NE TEGYE KI A KÉSZÜLÉKET ESŐ VAGY NEDVESSÉG HATÁSÁNAK. HASZNÁLATON KÍVÜL VAGY JAVÍTÁS ELŐTT MINDIG HÚZZA KI A KÉSZÜLÉKET AZ ELEKTROMOS HÁLÓZATBÓL. A KÉSZÜLÉK NEM TARTALMAZ A FELHASZNÁLÓ ÁLTAL JAVÍTHATÓ ALKATRÉSZEKET. MINDIG FORDULJON SZAKSZERVIZHEZ. A KÉSZÜLÉK VESZÉLYES FESZÜLTSÉG ALATT VAN.

Környezetvédelmi információk

Megtettünk lehető legjobbat a csomagolóanyagok mennyiségének csökkentése érdekében: lehetővé tettük azok egyszerű szétválasztását 3 anyagra: kartonpapír, papírzúzalék és olvasztott polipropilén. A készülék olyan anyagokat tartalmaz, amelyek szétszerelés után speciális üzemekben újrahasznosíthatók. Kérjük, tartsa be a csomagolóanyagok, kimerült elemek és régi berendezések kezelésére vonatkozó helyi előírásokat.

Használt elektromos berendezések, elemek és akkumulátorok megsemmisítése

Ez a jel a készüléken, annak tartozékain vagy csomagolásán azt jelöli, hogy ezt a terméket nem szabad a többi háztartási hulladékkal azonos módon kezelni. Élettartamának letelte után a terméket vagy az elemet (amennyiben tartalmaz) adja le az illetékes hulladékgyűjtő helyen, ahol az elektromos berendezést és elemet újrahasznosítják. Az Európai Unióban és a többi európai államban vannak gyűjtőhelyek a kiszolgált elektromos berendezések számára. A termék megfelelő módon történő megsemmisítésével nagyban hozzájárul a nem megfelelő hulladékkezelés által a környezetet és az emberi egészséget veszélyeztető kockázatok megelőzéséhez. Az anyagok újrafeldolgozásával megőrizhetők természeti erőforrásaink. Ezért kérjük, ne dobja a kiszolgált elektromos berendezést és elemet/akkumulátort a háztartási hulladék közé. A kiszolgált elektromos berendezések ingyenes elhelyezésére vonatkozó információkért forduljon eladójához, a községi hivatalhoz. A használt elemek és akkumulátorok ingyenes elhelyezésére vonatkozó információkat szintén az eladójától, a községi hivataltól.

Gyártja: HP TRONIC Zlín, spol. s r.o., Prštné-Kútiky 637, Zlín, 760 01, Cseh Köztársaság
Forgalmazó: HORDÓ-VÁM Kft., 2760 Nagykáta Dózsa György 26

HYUNDAI

CZ

ZÁRUČNÍ LIST

ZÁRUČNÍ PODMÍNKY

Na výrobek uvedený v tomto záručním listu je poskytována záruka po dobu dvacet čtyři měsíců od data prodeje spotřebiteli.
Záruka se vztahuje na poruchy a závady, které v průběhu záruční doby vznikly chybou výroby nebo vadou použitých materiálů.
Výrobek je možno reklamovat u prodejce, který výrobek prodal spotřebiteli nebo v autorizovaném servisu.
Při reklamaci je nutné předložit: reklamovaný výrobek, originální nákupní doklad, ve kterém je zřetelně uveden typ výrobku a jeho datum prodeje spotřebiteli, případně tento řádně vyplněný záruční list.
Záruka platí pouze tehdy, je-li výrobek používán podle návodu k obsluze a připojen na správné síťové napětí.
Spotřebitel ztrácí nárok na záruční opravu nebo bezplatný servis v případě:

- zásahu do přístroje neoprávněnou osobou.
- nesprávné nebo neodborné montáže výrobku.
- poškození přístroje vlivem živelné pohromy.
- používání výrobku pro jiné účely, než je obvyklé.
- používání výrobku k profesionální či jiné výdělečné činnosti.
- používání výrobku s jiným než doporučeným příslušenstvím.
- nesprávné údržby výrobku.
- nepravidelného čistění výrobků zejména v případě, kdy je závada způsobena zbytky potravin, vlasů, domovního prachu nebo jiných nečistot.
- vystavení výrobku nepříznivému vnějšímu vlivu, zejména vniknutím cizích předmětů nebo tekutin (včetně elektrolytu z baterií) dovnitř.
- mechanického poškození výrobku způsobeného nesprávným používáním výrobku nebo jeho pádem.

Pokud zboží při uplatňování vady ze strany spotřebitele bude zasíláno poštou nebo přepravní službou, musí být zabaleno v obalu vhodném pro přepravu tak, aby se zabránilo poškození výrobku přepravou.

Aktuální seznam servisních středisek naleznete na: **www.hyundai-electronics.cz**
Případné další dotazy zasílejte na **info@hyundai-electronics.cz**

Veškeré náležitosti uvedené v tomto záručním listu platí pouze pro výrobky nakoupené a reklamované na území České Republiky.

Typ výrobku: **KR 615**	
Datum prodeje:	Výrobní číslo:
Razítko a podpis prodávajícího:	

HYUNDAI

ZÁRUČNÝ LIST

ZÁRUČNÉ PODMIENKY

Na výrobok uvedený v tomto záručnom liste je poskytovaná záruka na dobu dvadsať štyri mesiacov od dátumu predaja spotrebiteľovi.
Záruka sa vzťahuje na poruchy a chyby, ktoré v priebehu záručnej doby vznikli chybou výroby alebo chybou použitých materiálov.
Výrobok je možné reklamovať u predajcu, ktorý výrobok predal spotrebiteľovi alebo v autorizovanom servise.
Pri reklamácii je nutné predložiť: reklamovaný výrobok, originálny nákupný doklad, v ktorom je zreteľne uvedený typ výrobku a jeho dátum predaja spotrebiteľovi pripadne tento riadne vyplnený záručný list.
Záruka platí iba vtedy, ak je výrobok používaný podľa návodu na obsluhu a pripojený na správne sieťové napätie.
Spotrebiteľ stráca nárok na záručnú opravu alebo bezplatný servis najmä v prípade:

- zásahu do prístroja neoprávnenou osobou.
- nesprávnej alebo neodbornej montáže výrobku.
- poškodenia prístroja vplyvom živelnej pohromy.
- používania výrobku pre účely pre ktoré nie je určený.
- používania výrobku na profesionálne či iné zárobkové činnosti.
- používania výrobku s iným než doporučeným príslušenstvom.
- nesprávnej údržby výrobku.
- nepravidelného čistenia výrobku najmä v prípade, kedy je porucha spôsobená zvyškami potravín, vlasov, domového prachu alebo iných nečistôt.
- vystavenia výrobku nepriaznivému vonkajšiemu vplyvu, najmä vniknutím cudzích predmetov alebo tekutín (vrátane elektrolytu z batérií) dovnútra.
- mechanického poškodenia výrobku spôsobeného nesprávnym používaním výrobku alebo jeho pádom.

Pokiaľ výrobok pri uplatňovaní poruchy zo strany spotrebiteľa bude zasielaný poštou alebo prepravnou službou, musí byť zabalený v obale vhodnom pre prepravu tak, aby sa zabránilo poškodeniu výrobku prepravou.

Aktuálny zoznam servisných stredísk nájdete na: **www.hyundai-electronics.cz**
Prípadné ďalšie dotazy zasielajte **info@hyundai-electronics.cz**

Všetky náležitosti uvedené v tomto záručnom liste platia len pre výrobky nakúpené a reklamované na území Slovenskej Republiky.

Typ prístroja: **KR 615**	
Dátum predaja:	Výrobné číslo:
Pečiatka a podpis predajca:	

KARTA GWARANCYJNA

WARUNKI GWARANCJI

1) Niniejsza gwarancja dotyczy produktów produkowanych pod marką HYUNDAI, zakupionych w sklepach na terytorium Rzeczypospolitej Polskiej.
2) Okres gwarancji wynosi 24 miesiące od daty zakupu produktu.
3) Naprawy gwarancyjne odbywają się na koszt Gwaranta we wskazanym przez Gwaranta Autoryzowanym Zakładzie Serwisowym.
4) Gwarancją objęte są wady produktu spowodowane wadliwymi częściami i/lub defektami produkcyjnymi.
5) Gwarancja obowiązuje pod warunkiem dostarczenia do Autoryzowanego Zakładu Serwisowego urządzenia w kompletnym opakowaniu albo w opakowaniu gwarantującym bezpieczny transport wraz z kompletem akcesoriów oraz z poprawnie i czytelnie wypełnioną kartą gwarancyjną i dowodem zakupu (paragon, faktura VAT, etc.).
6) Autoryzowany Zakład Serwisowy może odmówić naprawy gwarancyjnej jeśli Karta Gwarancyjna nosić będzie widoczne ślady przeróbek, jeżeli numery produktów okażą się inne niż wpisane w karcie gwarancyjnej a także jeśli numer dokumentu zakupu oraz data zakupu na dokumencie różnią się z danymi na Karcie Gwarancyjnej.
7) Usterki ujawnione w okresie gwarancji będą usunięte przez Autoryzowany Zakład Serwisowy w terminie 14 dni roboczych od daty przyjęcia produktu do naprawy przez zakład serwisowy, termin ten może być przedłużony do 21 dni roboczych w przypadku konieczności sprowadzenia części zamiennych z zagranicy .
8) Gwarancją nie są objęte:

- wadliwe działanie lub uszkodzenie spowodowane niewłaściwym użytkowaniem (np. znaczące zabrudzenie urządzenia, zarówno wewnątrz jak i na zewnątrz, zalanie płynami itp.) lub użytkowanie niezgodne z instrukcją obsługi i przepisami bezpieczeństwa
- zużycie towaru przekraczające zakres zwykłego używania przez indywidualnego odbiorcę końcowego (zwłaszcza jeżeli był wykorzystywany do profesjonalnej lub innej czynności zarobkowej)
- uszkodzenia spowodowane czynnikami zewnętrznymi (w tym: wyładowaniami atmosferycznymi, przepięciami sieci elektrycznej, środkami chemicznymi, czynnikami termicznymi) i działaniem osób trzecich
- uszkodzenia powstałe w wyniku podłączenia urządzenia do niewłaściwej instalacji współpracującej z produktem
- uszkodzenia powstałe w wyniku zalania wodą, użycia nieodpowiednich baterii (np. ładowanych powtórnie baterii nie będących akumulatorami)
- produkty nie posiadające wypełnionej przez Sprzedawcę Karty Gwarancyjnej
- produkty z naruszoną plombą gwarancyjną lub wyraźnymi oznakami ingerencji przez osoby trzecie (nie będące Autoryzowanym Zakładem Serwisowym lub nie działające w jego imieniu i nie będące przez niego upoważnionymi)
- kable przyłączeniowe, piloty zdalnego sterowania, słuchawki, baterie
- uszkodzenia powstałe wskutek niewłaściwej konserwacji urządzenia
- uszkodzenia powstałe w wyniku zdarzeń losowych (np. powódź, pożar, klęski żywiołowe, wojna, zamieszki, inne nieprzewidziane okoliczności)
- czynności związane ze zwykłą eksploatacją urządzenia (np. wymiana baterii)
- zapisane na urządzeniu dane w formie elektronicznej (w szczególności Gwarant zastrzega sobie prawo do sformatowania nośników danych zawartych w urządzeniu, co może skutkować utratą danych na nich zapisanych)
- **uszkodzenia (powodujące np. brak odpowiedzi urządzenia lub jego nie włączanie się) powstałe wskutek wgrania nieautoryzowanego oprogramowania.**

9) Jeżeli Autoryzowany Zakład Serwisowy stwierdzi, iż przyczyną awarii urządzenia są przypadki wymienione w pkt. 8 lub nie stwierdzi żadnego uszkodzenia, koszty serwisu oraz całkowite koszty transportu urządzenia pokrywa nabywca.

10) W wypadku wystąpienia wypadków wymienionych w pkt. 8 Autoryzowany Zakład Serwisowy wyceni naprawę urządzenia i na życzenie klienta może dokonać naprawy odpłatnej. Uszkodzenia urządzenia powstałe w wyniku wypadków opisanych w pkt. 8 powodują utratę gwarancji.
11) Wszelkie wadliwe produkty lub ich części, które zostały w ramach naprawy gwarancyjnej wymienione na nowe, stają się własnością Gwaranta.
12) W wypadku gdy naprawa urządzenia jest niemożliwa lub spowodowałaby przekroczenie terminów określonych w pkt. 7 a także kiedy naprawa wiązałaby się z poniesieniem przez Gwaranta kosztów niewspółmiernych do wartości urządzenia Gwarant może wymienić Klientowi urządzenie na nowe o takich samych lub wyższych parametrach.
W razie niedostarczenia urządzenia w komplecie Gwarant może wymienić jedynie zwrócone części urządzenia lub dokonać zwrotu zapłaconej ceny jednak wówczas jest upoważniony do odjęcia kosztu części zużytych lub nie dostarczonych przez użytkownika (np. baterii, słuchawek, zasilacza) wraz z reklamowanym urządzeniem.
13) Okres gwarancji przedłuża się o czas przebywania urządzenia w Autoryzowanym Zakładzie Serwisowym.
14) W wypadku utraty karty gwarancyjnej nie wydaje się jej duplikatu.
15) Producent może uchylić się od dotrzymania terminowości usługi gwarancyjnej gdy zaistnieją zakłócenia w działalności firmy spowodowane nieprzewidywalnymi okolicznościami (tj. niepokoje społeczne, klęski żywiołowe, ograniczenia importowe itp).
16) Gwarancja nie wyklucza, nie ogranicza ani nie zawiesza praw konsumenta wynikających z niezgodności towaru z umową sprzedaży.
17) W sprawach nieuregulowanych niniejszymi warunkami mają zastosowanie przepisy Kodeksu Cywilnego.

Uszkodzenie wyposażenia nie jest automatycznie powodem dla bezpłatnej wymiany kompletnego urządzenia. Jeżeli reklamujesz słuchawki, pilota, kable przyłączeniowe lub inne akcesoria NIE PRZYSYŁAJ całego urządzenia. Skontaktuj się ze sprzedawcą lub producentem w celu uzgodnienia sposobu przeprowadzenia procedury reklamacyjnej bez konieczności przesyłania całego kompletu do serwisu.

Kontakt w sprawach serwisowych: Digison Polska Sp. z.o. o., Tel. (071) 3577027, Fax. (071) 7234552, internet: http://www.digison.pl/sonline/, e-mail: serwis@digison.pl

Nazwa: **KR 615**	Pieczęć i podpis sprzedawcy:
Data sprzedaży:	
Numer serii:	
1. Data Przyjęcia/Nr Naprawy/ Pieczęć i Podpis Serwisanta:	2. Data Przyjęcia/Nr Naprawy/ Pieczęć i Podpis Serwisanta:
3. Data Przyjęcia/Nr Naprawy/ Pieczęć i Podpis Serwisanta:	4. Data Przyjęcia/Nr Naprawy/ Pieczęć i Podpis Serwisanta:

Poznámky / Notatka / Notes / Megjegyzés:

HYUNDAI